9F3B-R.2028.C

107－01－004

Nikonos-III

ニコノス III型

REPAIR MANUAL (Revised-2)

修 理 指 針 (改訂－2)

Nikon

NIPPON KOGAKU K.K.

Tokyo, Japan

Printed in Japan

CONTENTS

I. Repair manual

Page

1. Marks in the parts list 1

2. Lubricant and binding agent list ..... 3 - 4

3. Specifications 5

4. Illustration of Each Parts ..... 7 - 21

5. Assembling points 22, 24, 26
28, 30, 32

II. Parts list

1. Parts list ..... 1 - 28

2. Subassembly list ..... 29 - 32

目　　次

I　修　理　指　針

1. 記　号　説　明 ---------- 2

2. 潤滑剤，接着剤一覧表 ---------- 3--4

3. 主　要　諸　元 ---------- 6

4. 展　　開　　図 ---------- 7--21
(Fig1 ～ 20)

5. 組　立　要　点 ---------- 23,25.27,29,31.33

II　部　　品　　表

1. 部　　品　　表 ---------- 1 － 28

2. 部　組　品　表 ---------- 29 － 32

2. Lubricant and binding agent list 潤滑剤・接着剤一覧表

I.UBRICANTS 潤滑剤

Oil 油	Usage 用途	Items number 番号	Items 商品名 Japanese 日本	Remarks 備考
Liquid oil 液体油	At a normal temperature 常温用	L 1212	日本石油 Gスピンドル油 #5	
		L 1233	シエル石油 トナオイル #33	
		L 1309	モービル石油 モービルーブ HD80−90	
		L 1314	モービル石油 モービルーブ HD140	
	At a low temperature 低温用	L 2010	ウイリアム・エフ・ナイ(米材販売) アストロオイル	
		L 2113	三菱化工 D.O.S	
		L 2215	エクリプス・パイオニア エクリプス・パイオニア #10(ジャイロ油)	
		L 3016	理研製油 スクワレル LA−10	
		L 3025	理研製油 スクワレル M−1	
		L 3034	理研製油 スクワレル M−2	
		L 3044	理研製油 スクワレル M−5	
		L 3047	理研製油 スクワレル H−1	
Grease oil グリース	At a normal temperature 常温用	G 5201	社内調合	
		G 5204	社内調合	
		G 5214	社内調合	
		G 6053	日本鉱油 パーマルブ H1003	
		G 6252	出光興産 ダフニコロネックス 2	
		G 6372	シエル石油 シエルアルバニア 2	
		G 6414	松浦研究所 光学用グリース Z−2	
		G 6433	松浦研究所 光学用グリース X−2	
		G 7821	丸善石油 リマックス 2	
		G 8681	ロックレー(大東商事) リキモリオート LM−81	
	At a low temperature 低温用	G 7100	理研製油 スクワグリース L−2	
		G 7811	日本鉱油 フォートルブ 024	
		G 7812	日本鉱油 フォートルブ 025	
		G 7813	社内調合	
		G 7814	協同油脂 マルテンプPS #1	
		G 7815	協同油脂 マルテンプPS #2	
		G 7833	東レシリコーン シリコーンSH.33(F)グリース	
		G 7848	日本石油 ユニテンプグリース	
		G 7854	日本鉱油 パーマルブ C−1	
		G 7855	日本鉱油 パーマルブ C−2	

LUBRICANTS 潤滑油

Oil 油	Usage 用途	Items number 番号	Items 商品名 Japanese 日本	Remarks 備考
グリース Grease oil	At a low temperature 低温用	G 7856	日本鉱油 パーマルブ C－3	
		G 7862	日本鉱油 パーマルブ F－2	
		G 7869	日本鉱油 フォートルブ 023	
		G 7870	モービル石油 モービルグリース 27	
		G 8181	社内調合	
		G 8610	ロックレー(大東商事) リキモリブースター LM－83	
		G 8613	ロックレー(大東商事) リキモリパウダー LM－13	

BINDING AGENTS 接着剤

Usage 用途	Items number 番号	Items 商品名 Japanese 日本	Remarks 備考
For leather or rubber goods. 皮類，ゴム類	# 330	スミボンド VA－1000	
	# 501	プライオボンド #30	
For make metal goods together with metal goods or glass with metal 一般金属相互ガラスと金属	# 616	セメダインスーパー (家庭用) セメダイン#1500 (工業用)	
	# 621	セメダイン#1565	
	# 631	アラルダイト AT1	
	# 634	主剤 アラルダイト AY 101 硬化剤 ハードナー HY 951	
	#645HB, #645HE	DM K5	
For temporary adhesion in the process 工程上の仮止め	# 201	セラック オレンジ色，レモン色可	
	# 350	ねじロック	
	# 410	ロックタイト (B/M黄，ST/L赤 SC/L紫，N/L青，D橙	
	# 921	アロンアルファ # 201	
	# 922	アロンアルファ # 202	
For replenishment 充填を主とする接着	# 503	ウェザーバンシーラー	
	# 506	スリーボンド 1104	
	# 508	シラシール 3DW	
	# 512	シラシール FSXS－1545	
	#646HB, #646HE	DM D6	
	#647HB, #647HE	DM K3	

3. Specifications

- Type of camera: 35mm amphibious camera.
- Picture format: 24mm x 36mm (35mm format).
- Lenses available: Nikkor 35mm f/2.5 as standard; three addition-lenses from super-wideangle to telephoto.
- Viewfinder: Bright-line viewfinder built into body; used with 35mm and 80mm lenses.
- Shutter: Vertical-travel (downward) focal-plane type; speeds from 1/30 to 1/500 sec. and "B"; shutter released via special film-advance/shutter-release lever.
- Film winding: Via single-stroke, combination-action lever; lever also used for shutter release.
- Film rewinding: Manual via film rewind crank.
- Flash synchronization: Direct when using Nikonos III Underwater flash; manual with others, via adapter mounted in synchro-socket in base of camera.

  Range

  M and MF bulbs: 1/30 sec.

  FP bulbs: 1/500 - 1/60 sec.

  Speedlights: 1/60, 1/30 sec. and "B".
- Frame counter: Shows number of frames exposed (additive type); automatically reset to start position (2 frames before "0") when camera is opened; film advance indicator built into counter.
- Dimensions: 144mm x 99mm x 47mm (Body only)
- Weight (with standard lens): 780g on land.
  About 270g in water

3 主 要 諸 元

- 型　式 ---------- 35mm判，フォーカルプレーンシャッター式
  完全防水カメラ
- 画面サイズ ---------- 24mm × 36mm
- レンズ ---------- 標準レンズニッコール35mm F2.5
- ファインダー---------- 採光式ブライトフレーム（35mm用，80mm用）
- シャッター---------- 上下走行式メタルフォーカルプレーンシャッター
  セフティロック付き
  シャッタースピード ----B，1／30，1／60，1／125，
  1／250，1／500秒
- フイルム巻き上げ ------- レバー式1作動回転角73°
- シャッターレリーズ----- レバー式回転角6.5°
- シャッターチャージ ----- レバー式1作動回転角73°
- フイルム巻き戻し-------- クランク式（シャッターダイヤルで切り換え操作必要）
  巻き戻し完了確認機構付き
- シンクロ接点 --------- FPおよびX接点（防水式特殊ソケット）
  M，MF --- 1／30sec.
  FP ----- 1／500～1／60 sec.
  スピードライト-----1／60，1／30,sec.& B
- コマ数計 ---------- 自動復元順算式
- 寸　法 ---------- 144mm × 99mm × 47mm（ボディのみ）
- 重　量（標準レンズ付）--- 780g（陸上）
  ≒270g（水中）

4. Illustration of Each Parts 展 開 図

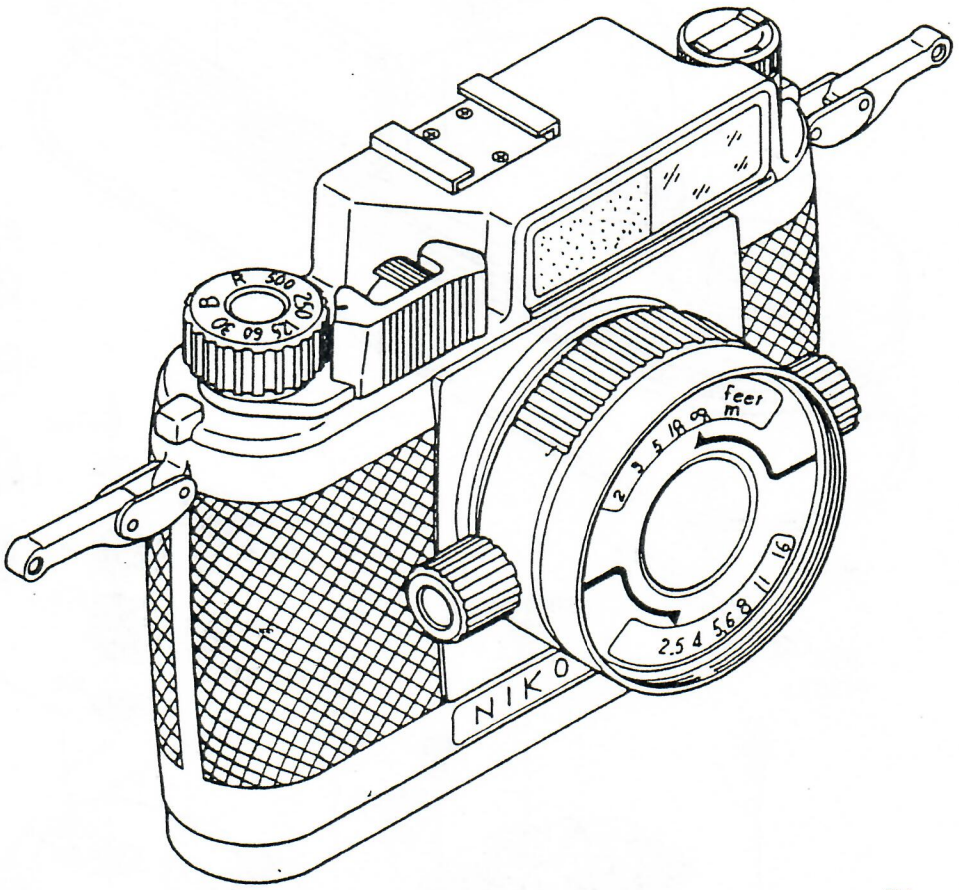

Fig. 1

Note

a. The number and page enclosed by ⇨ represent corresponding No. of section and page of Assembling Points.

b. The number enclosed by ( ) represent corresponding No. of lubricant or binding agent.

注 記

a. 図中の ⇨ は、組立要点のナンバーとページ数を表わす。

b. 図中の ( ) 内の番号は、潤滑剤、接着剤の番号を表わす。

Top main body
本体上部

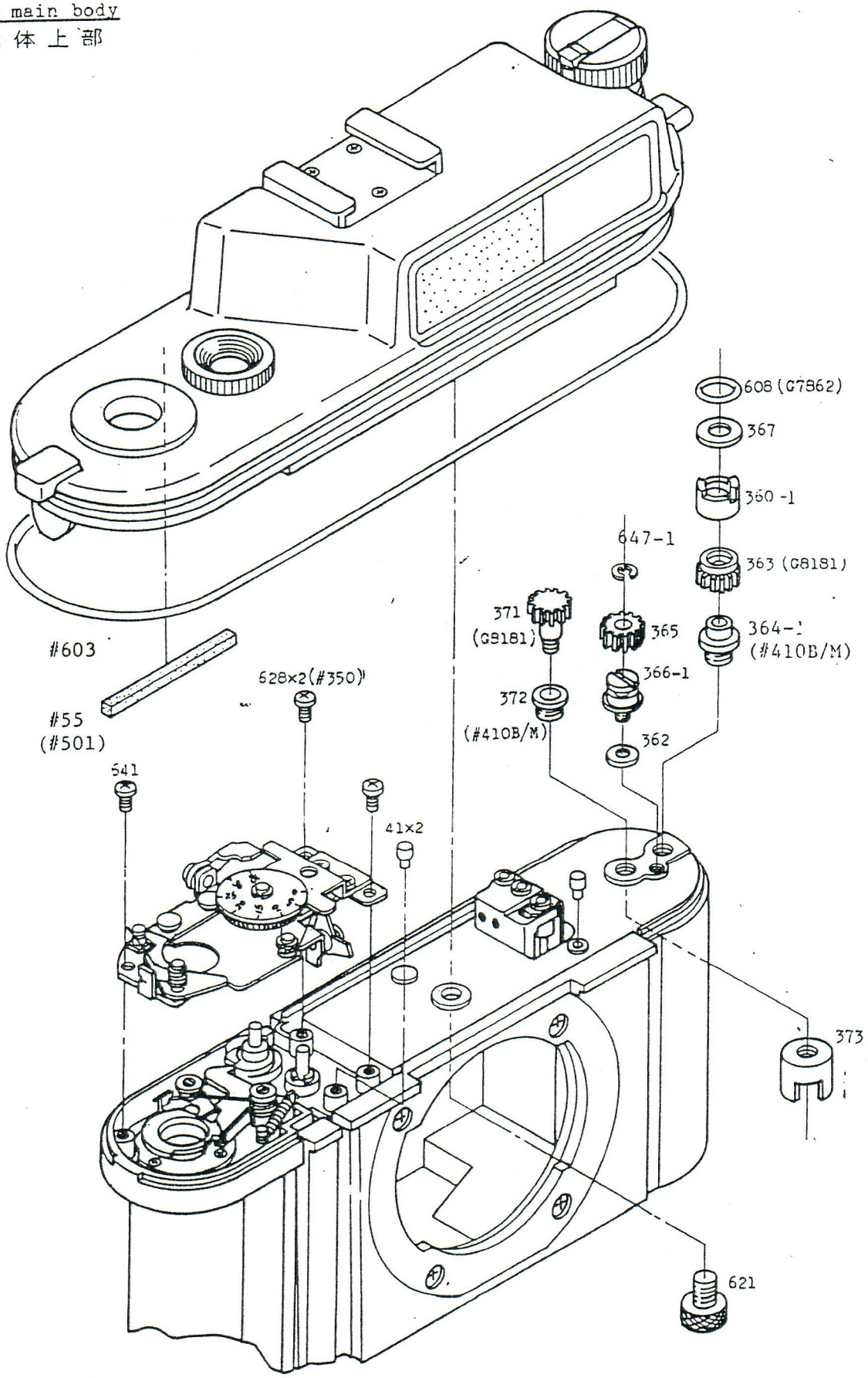

Fig. 2

Top cover
軍 艦 部

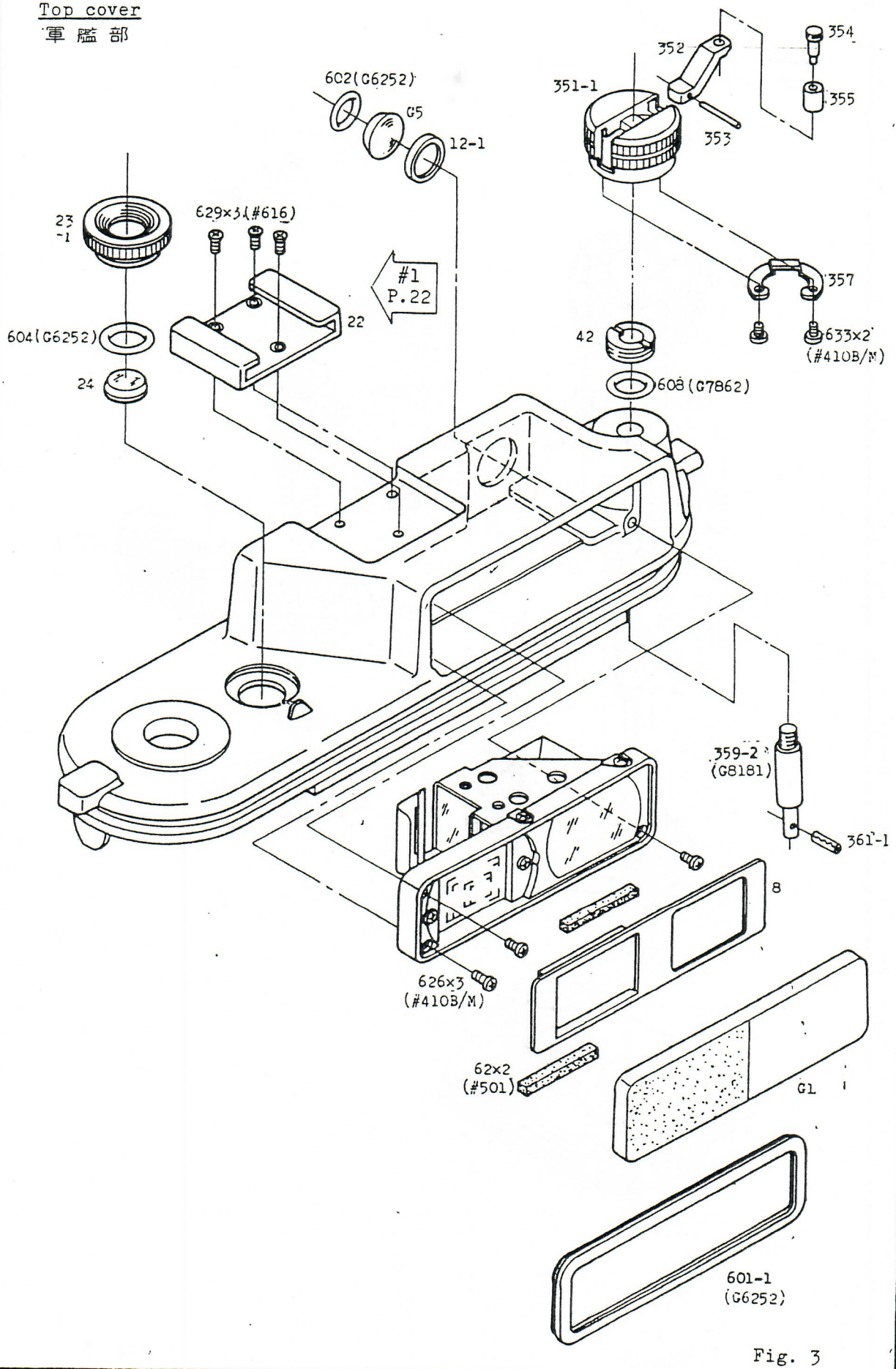

Fig. 3

Take-up lever

巻上レバー部

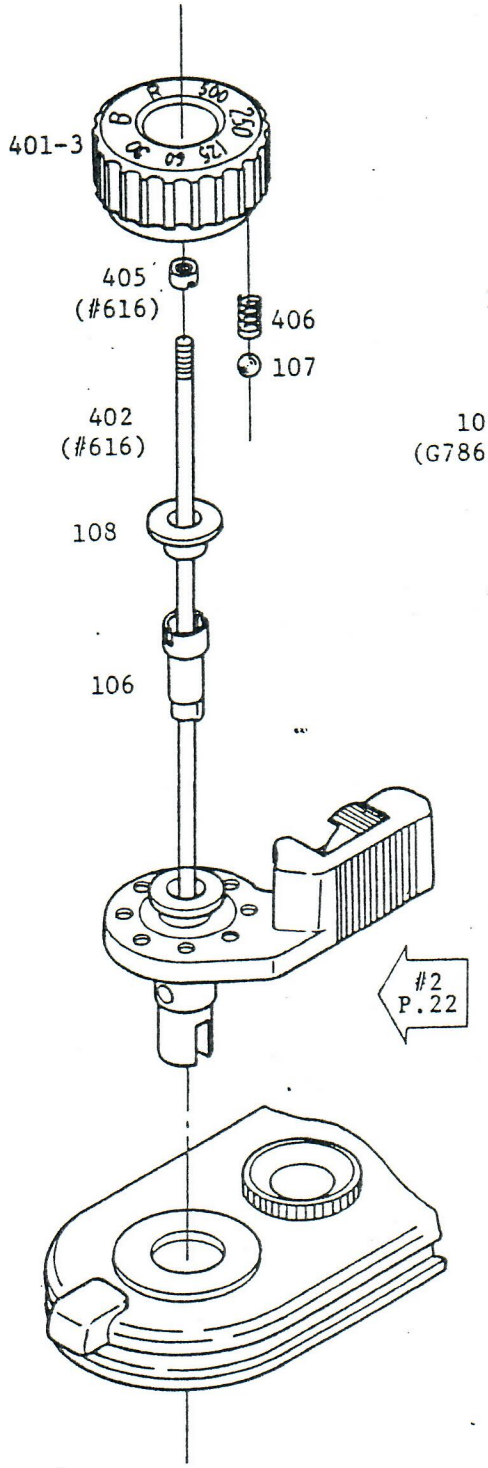

Fig. 4

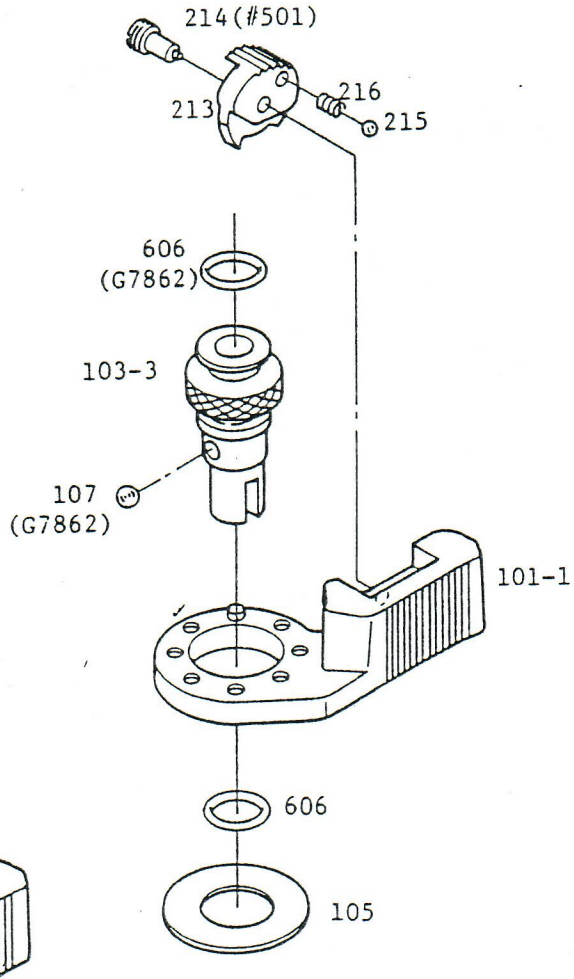

Fig. 5

Finder
ファインダー

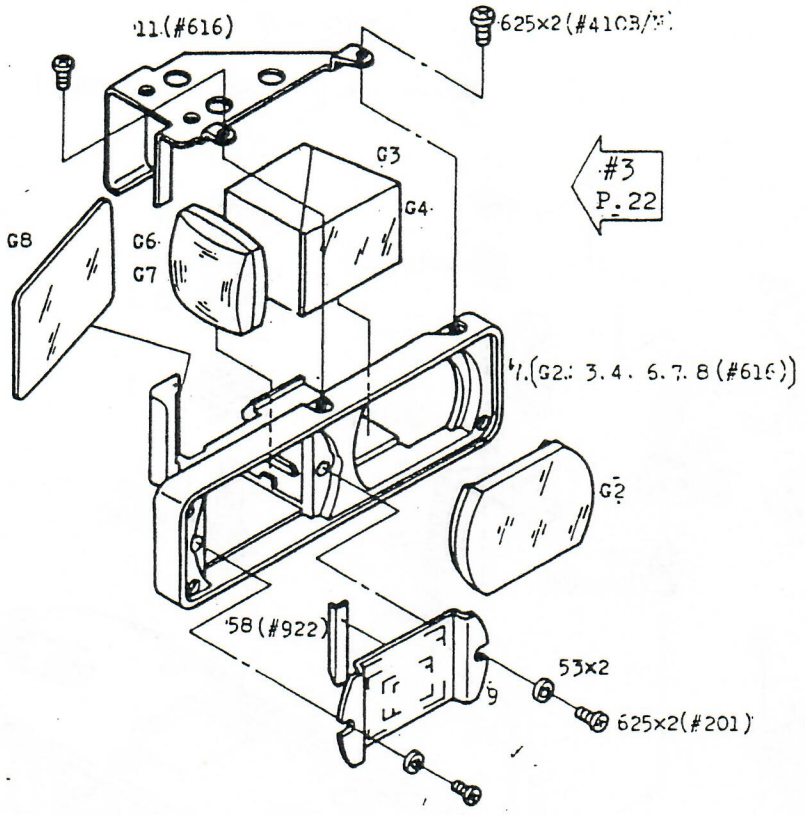

Fig. 6

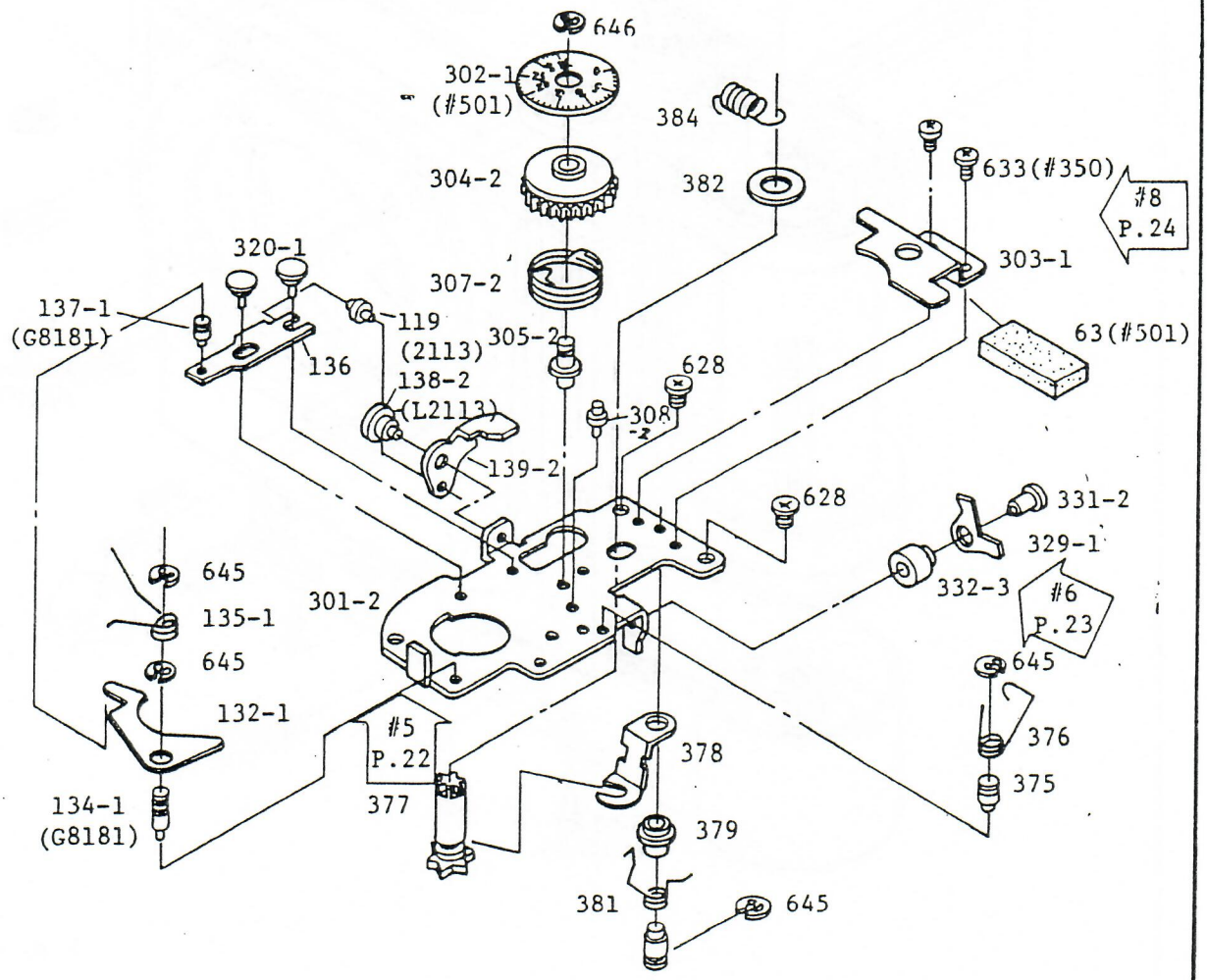

Fig. 7

Main body
本 体

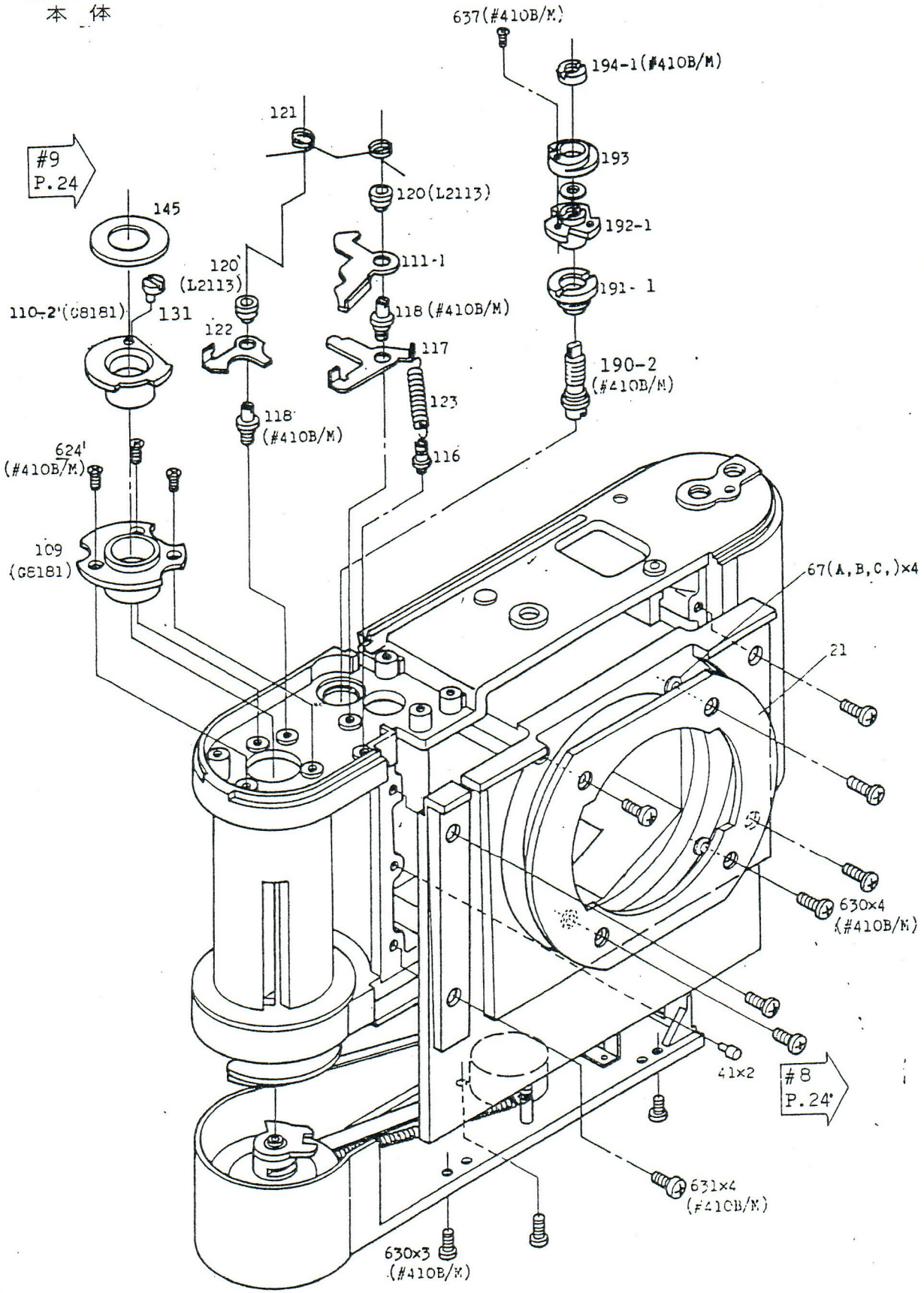

Fig. 8

Spool and take-up shaft
スプール，巻上軸

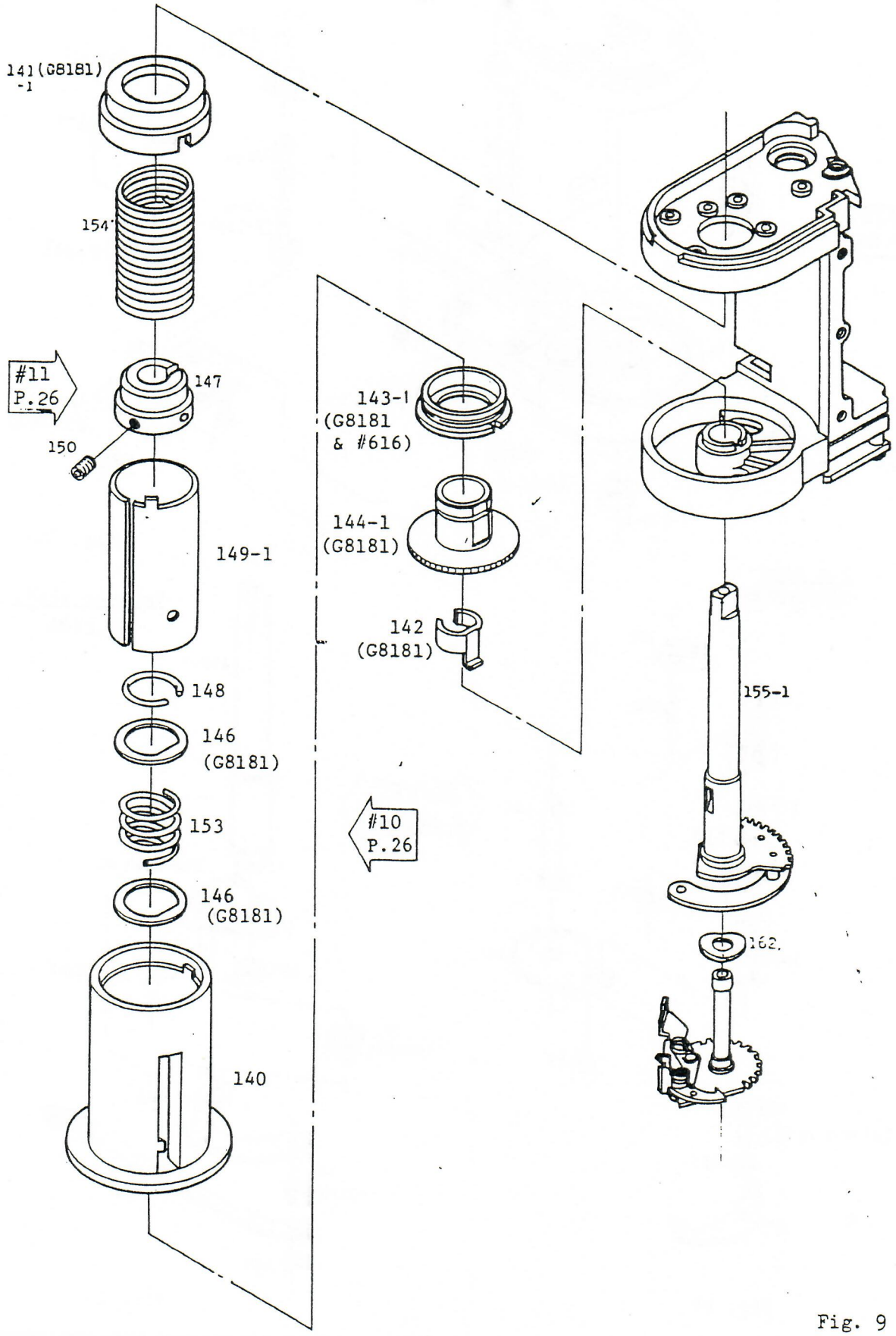

Fig. 9

Take-up gear
巻上ギヤ

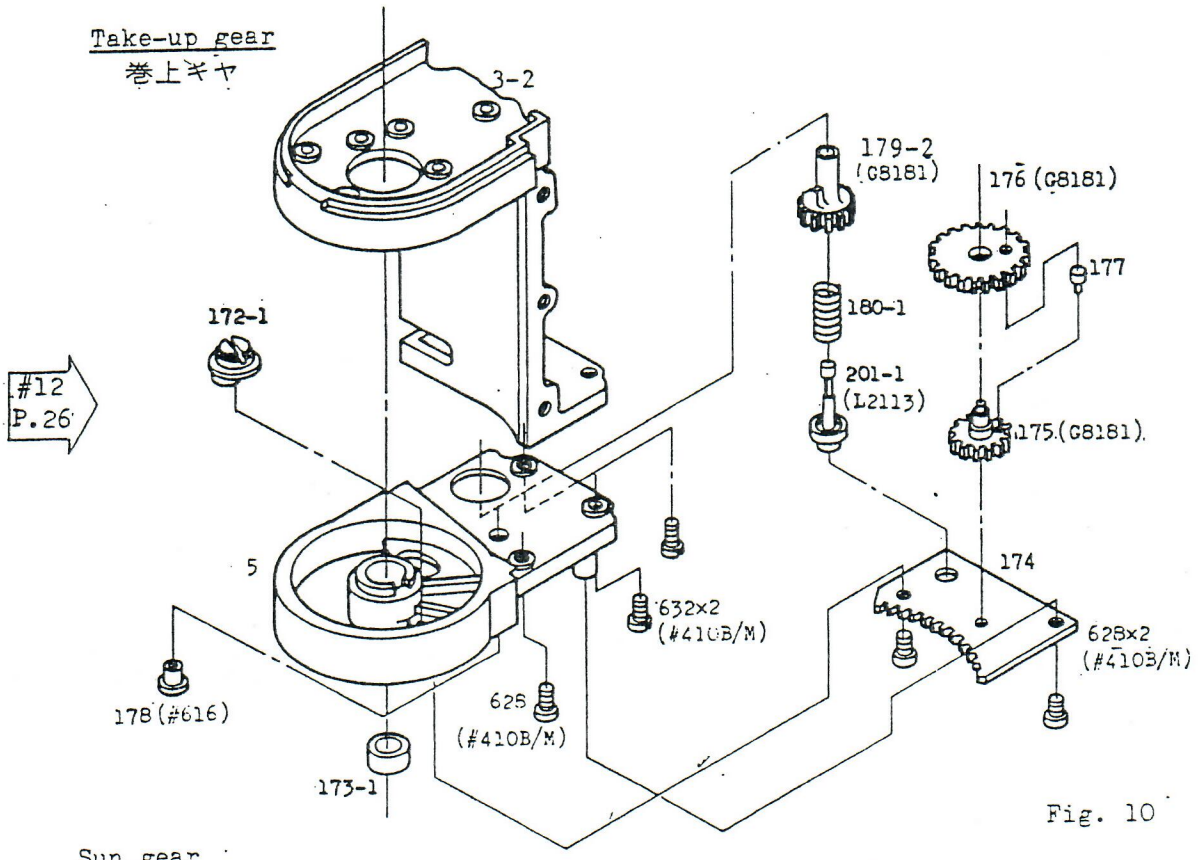

Fig. 10

Sun gear
太陽歯車部

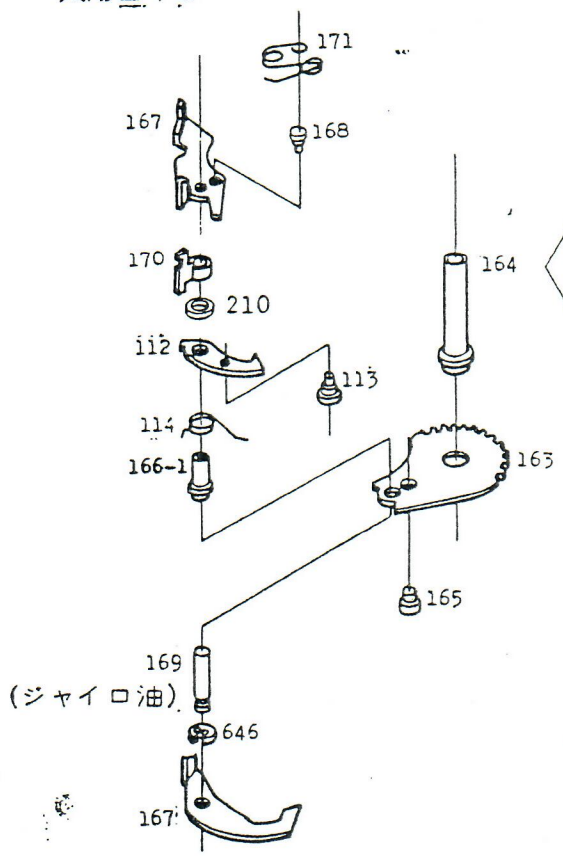

Fig. 11

#13 P.28 #13 P.28

Take-up shaft
巻上軸

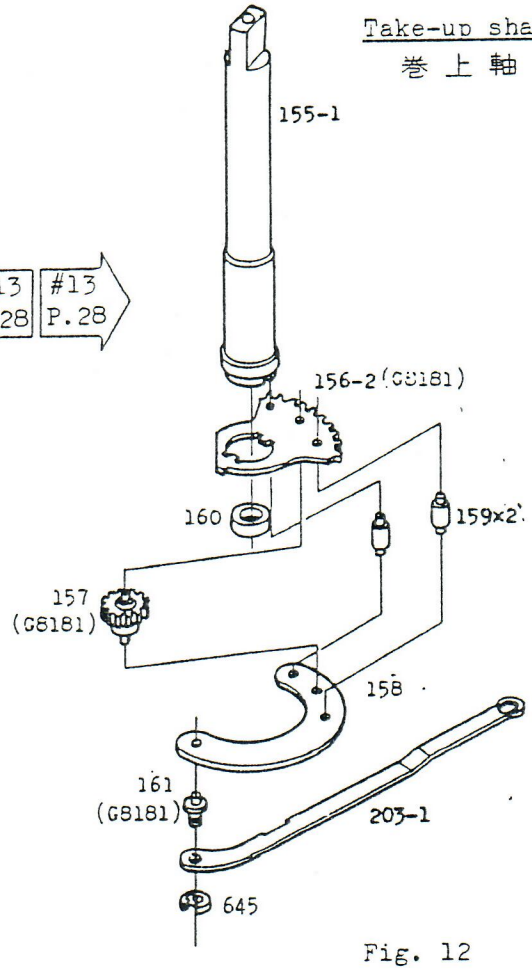

Fig. 12

Sprocket
'スプロケット'

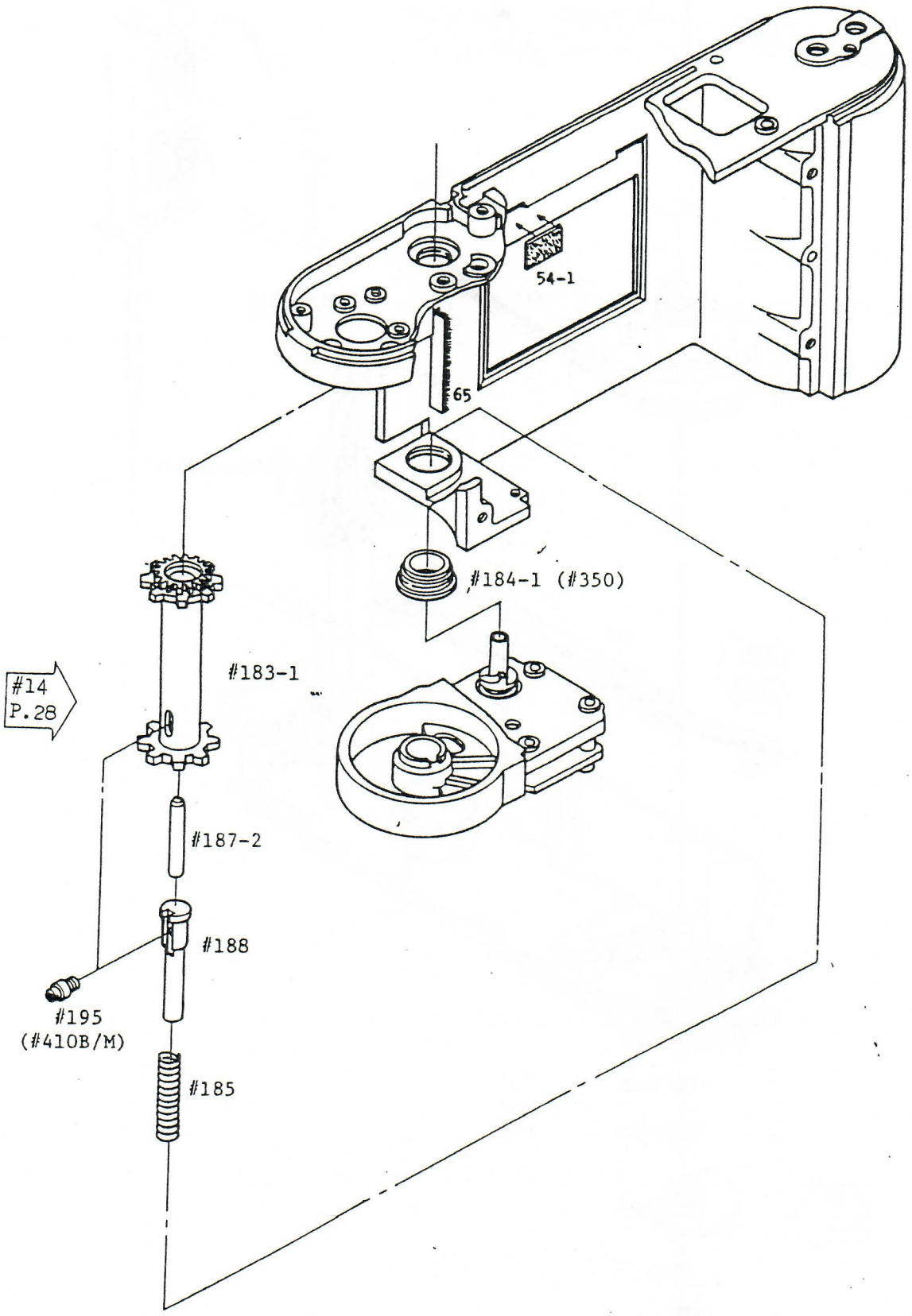

Fig. 13

Bottom plate
底 板 部

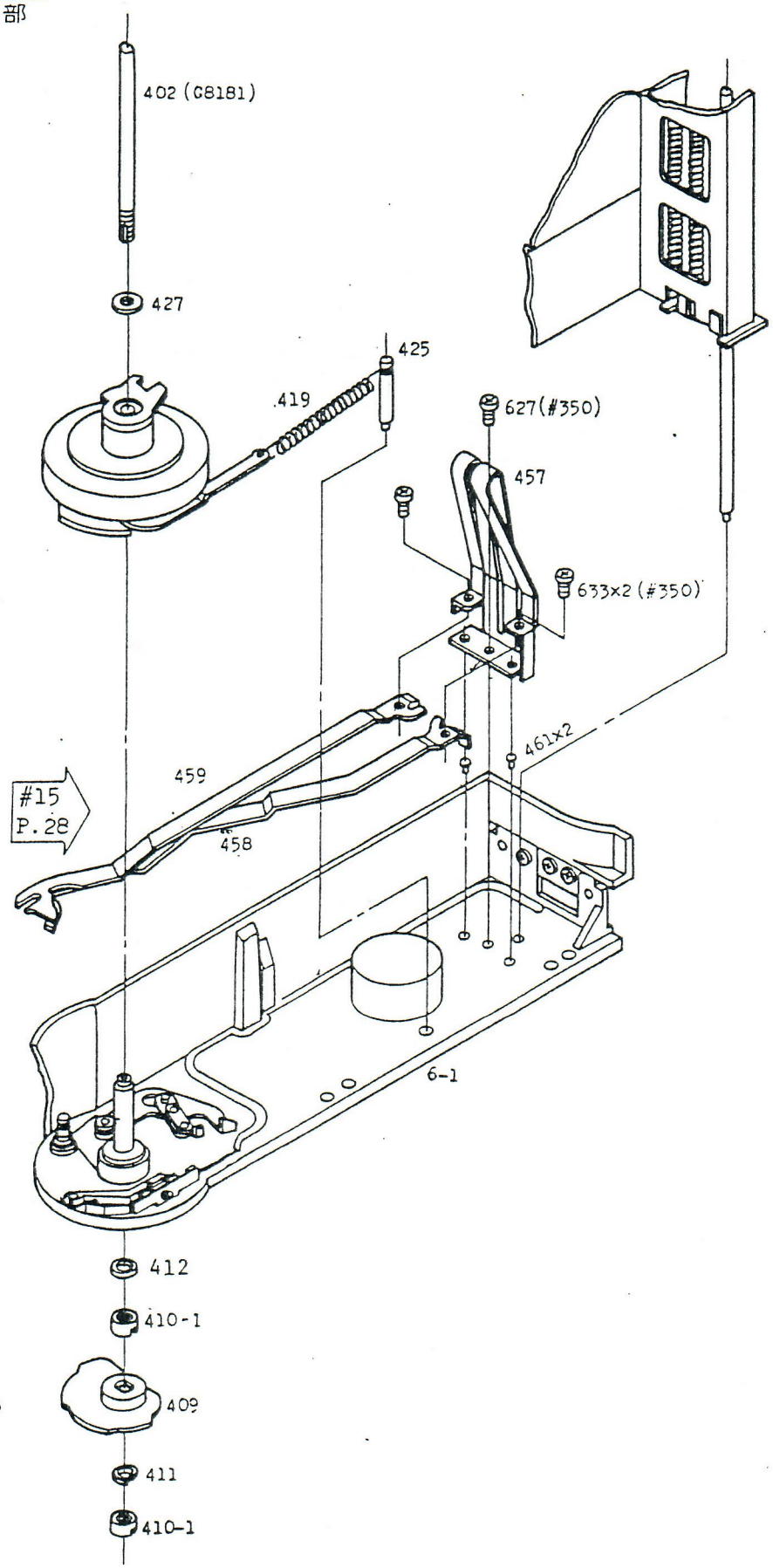

Fig. 14

Fly wheel
フライホイール部・

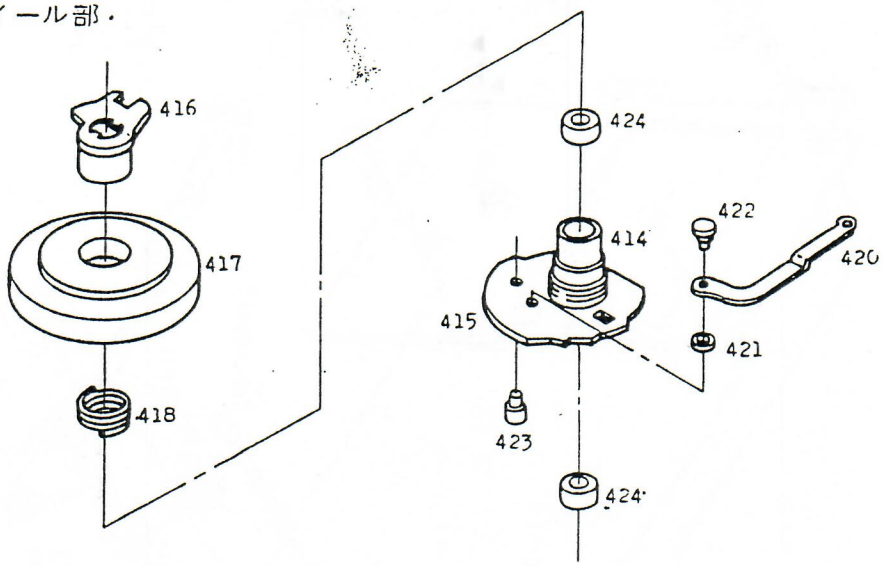

Fig. 15

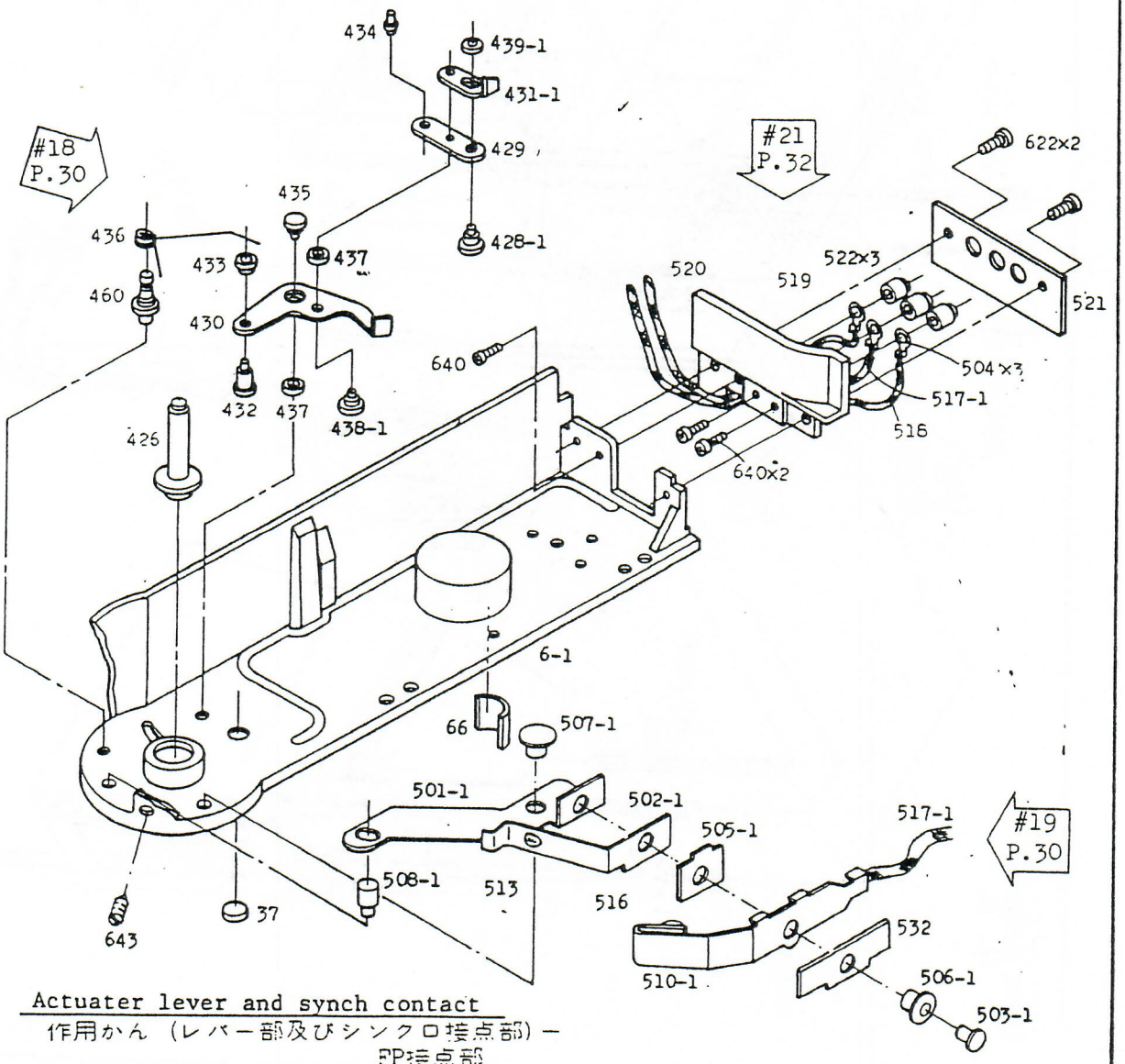

Actuater lever and synch contact
作用かん（レバー部及びシンクロ接点部）－
PP接点部

Fig. 16

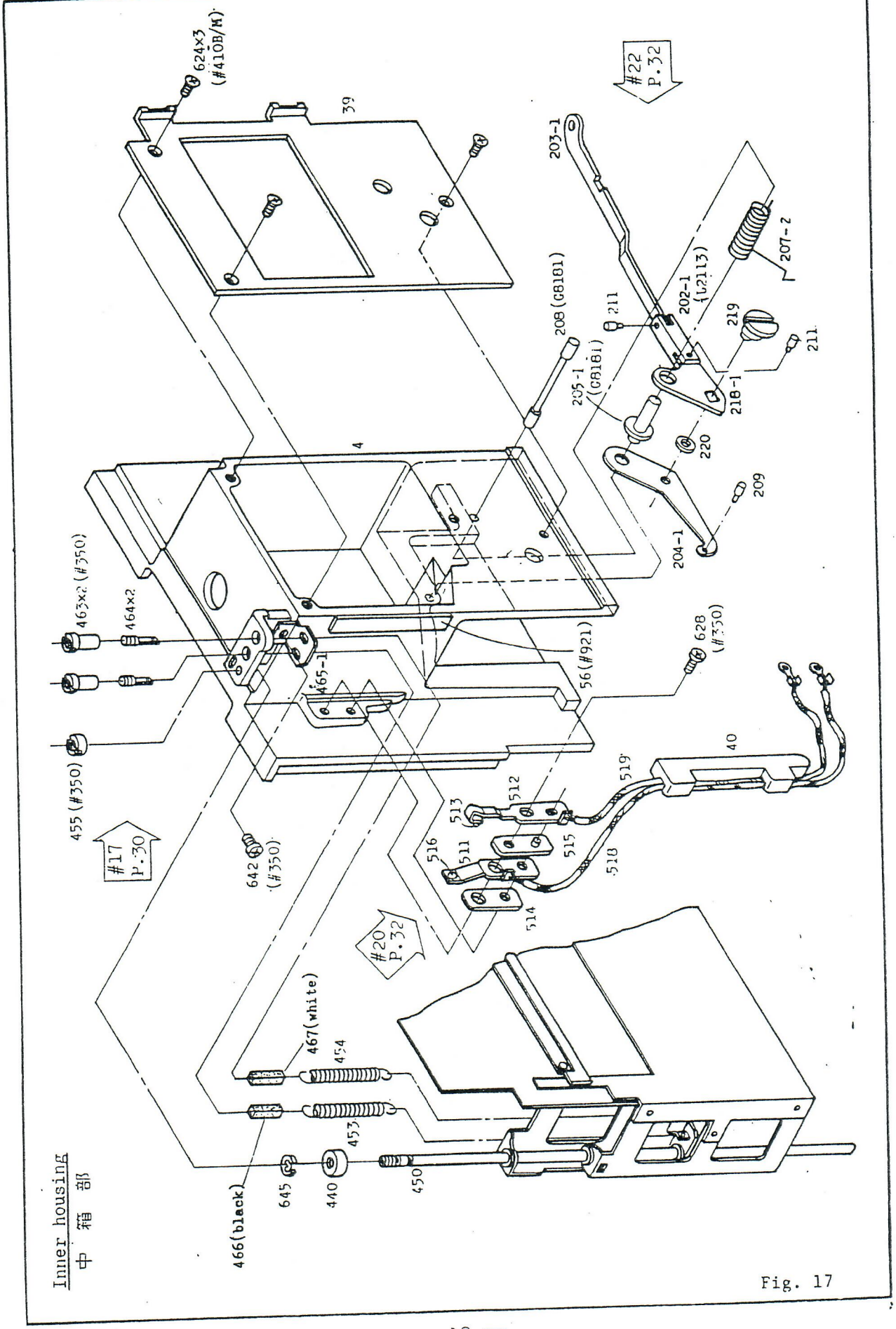
Inner housing
中 箱 部
624x3 (#410B/M)
39
#22 P.32
203-1
207-2
202-1 (U2113)
208 (G8181)
211
219
211
235-1 (G8181)
218-1
220
209
204-1
4
463x2 (#350)
464x2
465-1
56 (#921)
628 (#350)
40
455 (#350)
#17 P.30
642 (#350)
513
512
519
516
511
515
518
514
#20 P.32
467(white)
454
453
466(black)
645
440
450

Fig. 17

Shutter curtain
シャッター幕

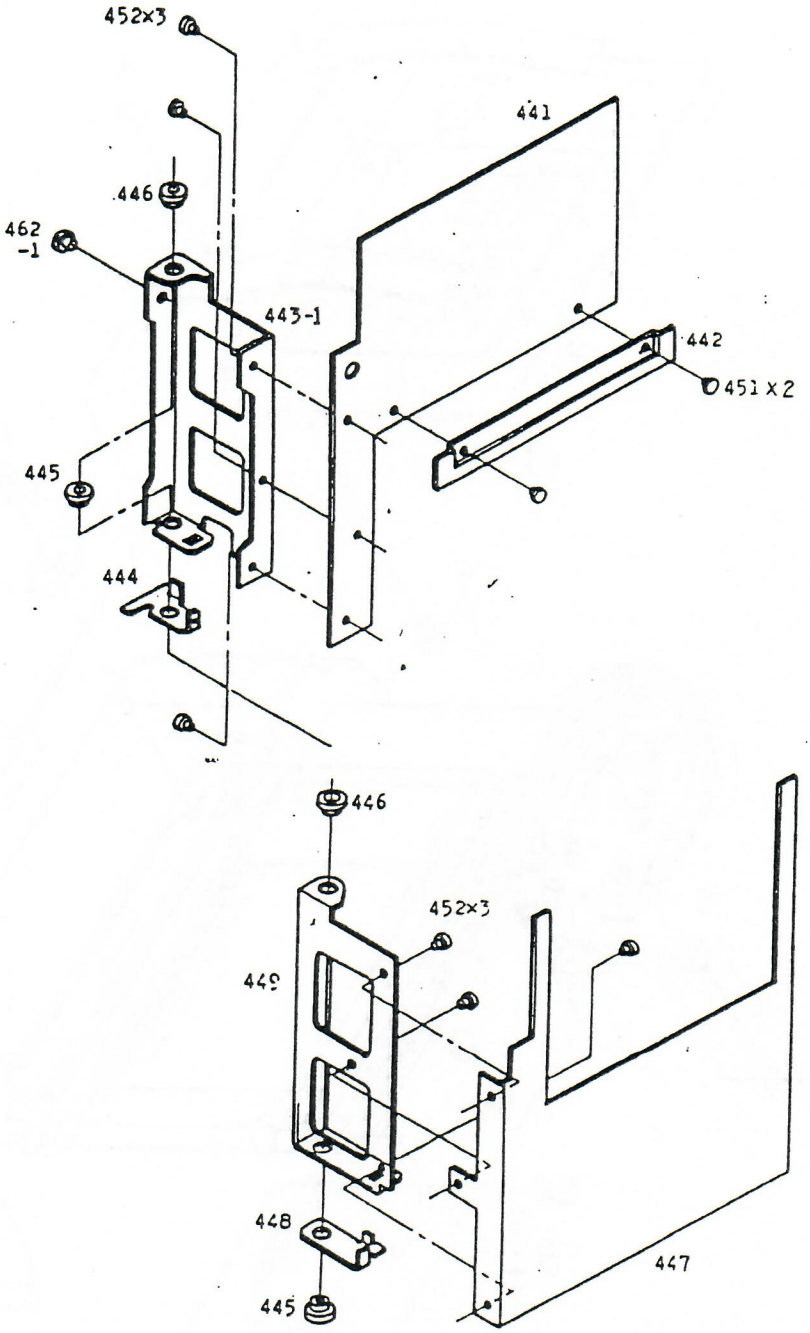

Fig. 18

Back main body

本体背面

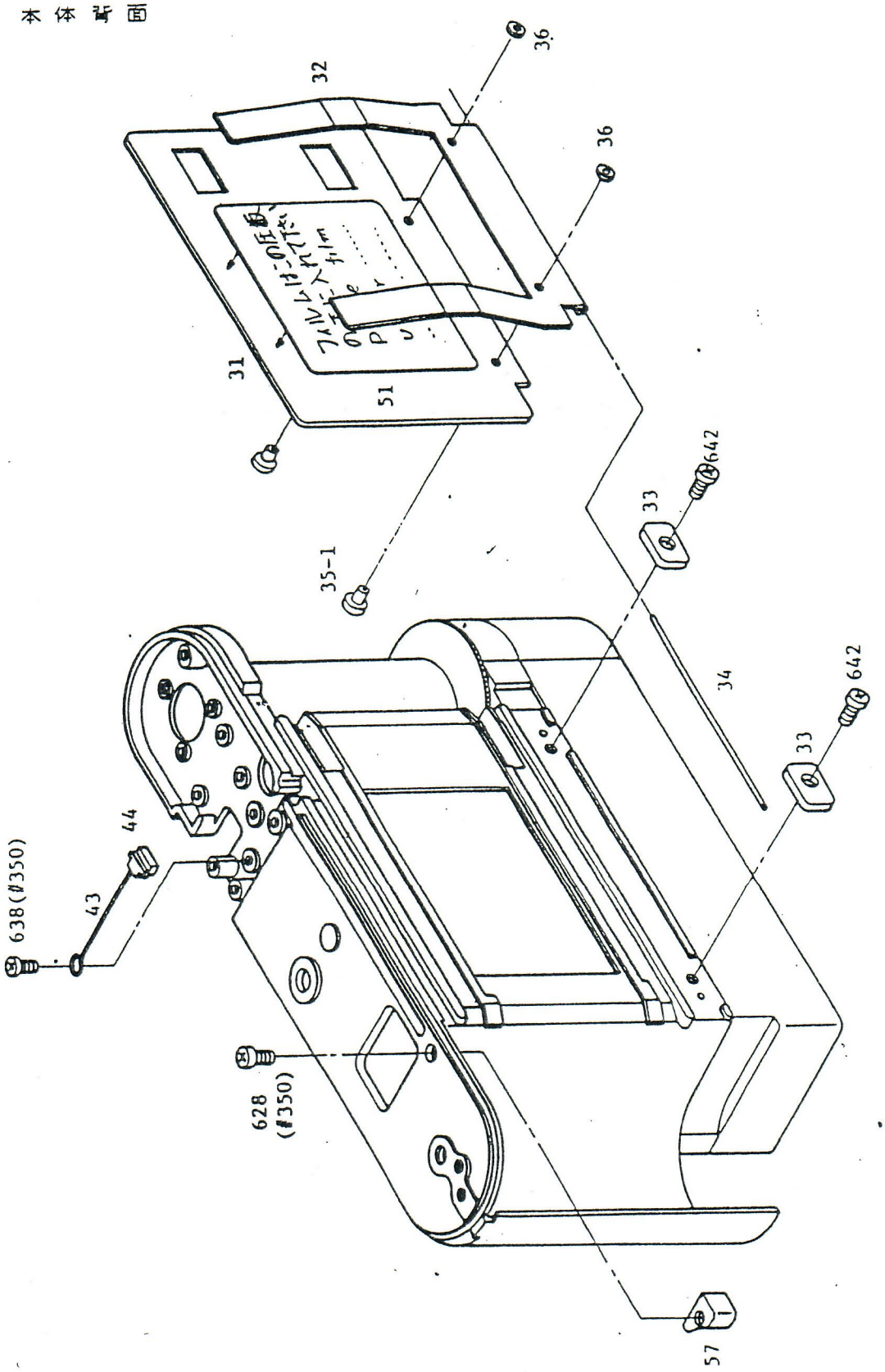

Fig. 19

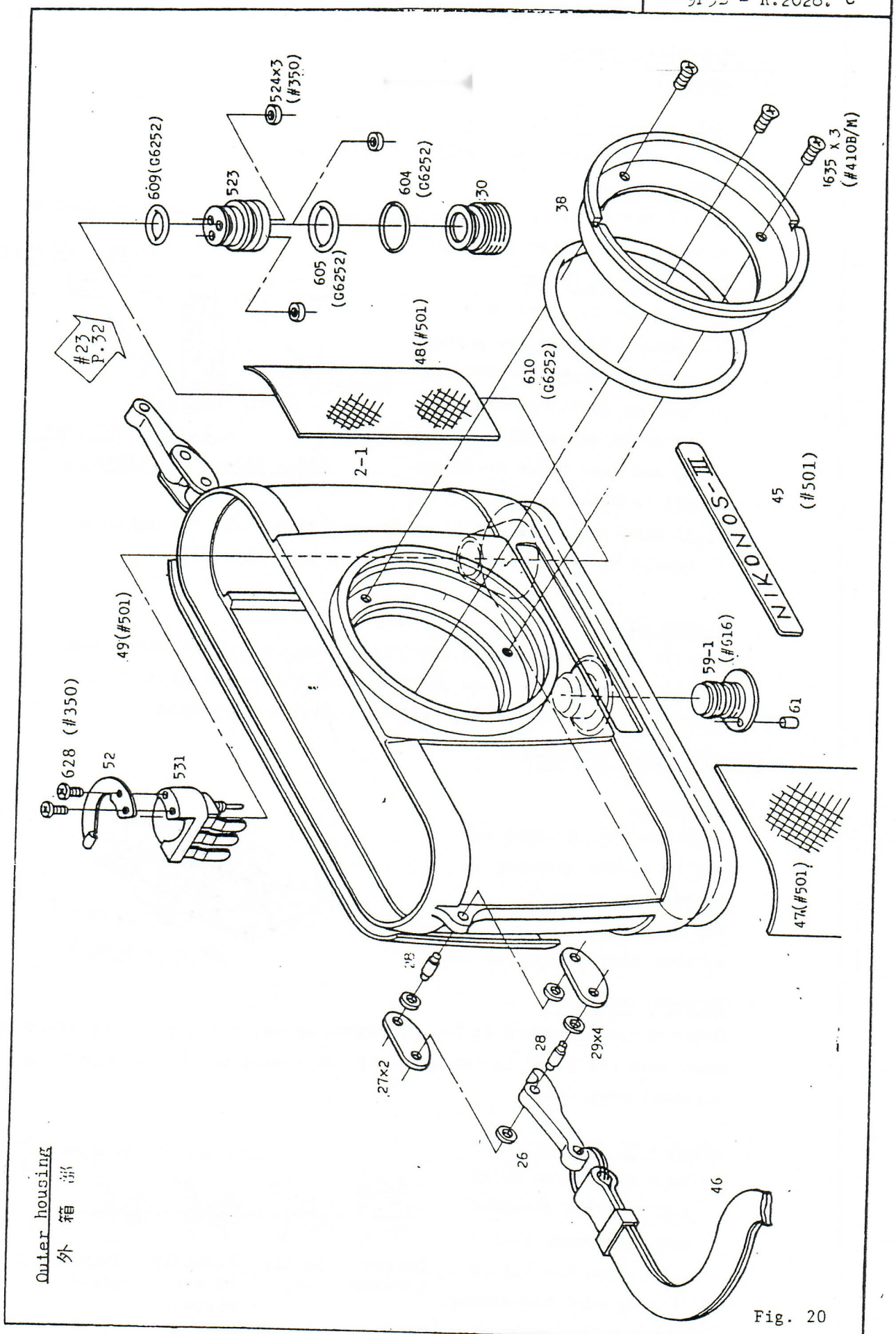
Outer housing
外 箱 部
#23 P.32
609(G6252)
523
524x3 (#350)
604 (G6252)
605 (G6252)
30
38
1635 x 3 (#410B/M)
48(#501)
610 (G6252)
2-1
NIKONOS-III
45 (#501)
49(#501)
59-1 (#616)
61
628 (#350)
52
531
47(#501)
28
27x2
28
29x4
26
46

Fig. 20

5. Assembling points

Reassembly

1. Aiming error of shoe

   To be within ±20', vertically and laterally.

2. Take-up lever

   Should keep a clearance over 0.5mm against the top cover of camera body, after shutter released.

3. Reassembly of finder

   i) G3,4 and G6,7 are to be adhered positively, pressed against stopper of #7. Fix them in position with adhering agent #616, filling up the five holes in #7 and #11 with the agent.

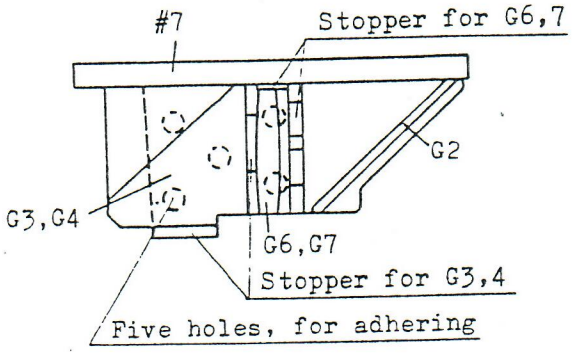

   ii) If black paint (POLYEUR) is found peeling off, the adhesion should be made, after the paint has been laid on.

4. Finder frame

   Use the finder test chart (for 0.8m distance), the finder frame should be seen within the picture frame allowance given on the chart. If not, release #625 and move #9 for adjustment.

Picture frame counter

5. AR lever

   When the shutter dial is set to R, the sprocket is to be free perfectly.
   For adjustment, bend #139-2 or move #301-2 right or left.

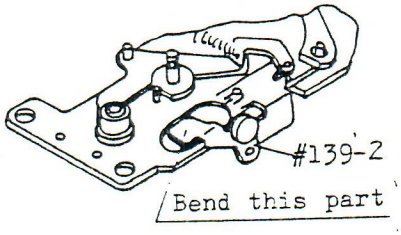

6. Zero-return lever

   Under the state where #330-1 is pushed up and the counter is advanced, even when the lever is freed gently, it should return positively to 0 (zero) position.

7. Advance of counter

   i) Each advance is to be 1-1/3 of one division, with an excess of 1/3 --1/2 (see the figure). If not, make adjustment,

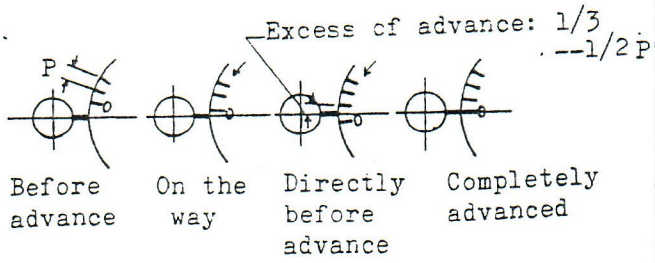

5. 組 立 要 点

組 立

1. シューの標準方向誤差

上下，左右±20′以内に調整のこと

2. 巻上レバー

レリーズ後の軍艦との余裕は0.5以上あること

3. ファインダー組立

i) G3，G4及びG6，G7は#7のストッパーに確実に押当て接着のこと

#7及び#11の孔5か所より接着剤#616を充填して固定のこと

ii) 黒色塗料（ポリジュール）がはがれた場合、必ず塗料を塗り乾燥後接着のこと

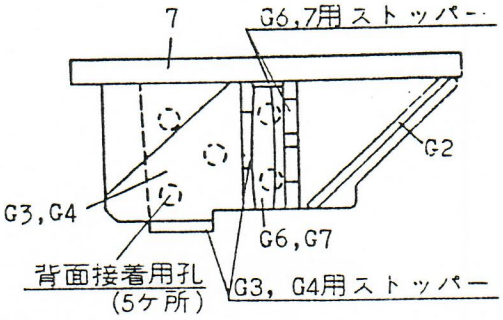

4. フレーム調整

0.8m 用ファインダー標板を使用して、ファインダーフレームがファインダー視野枠許容範囲内にあること。外れているときにはネジ5本をゆるめて#9を動かし調整すること。

枚 数 計

1. ARレバー調整

シャッターダイヤル上の目盛をRにした時スプロケットは完全にフリーになること。#139－2を曲げて調整、又は#391－2を左右に動かす。

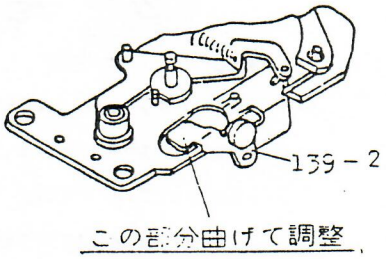

2. 0戻しレバー調整

#329を押し上げ枚数計を進めた状態で静かに離しても枚数計は確実に0に復帰すること。

8. Disalignment of index

Scale #302 should align with the width of Index #303-1.

Affix #302-1 by aligning with #303-1.

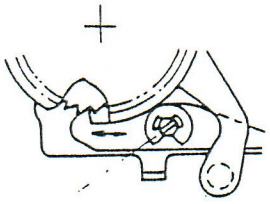

Adjustment of advance

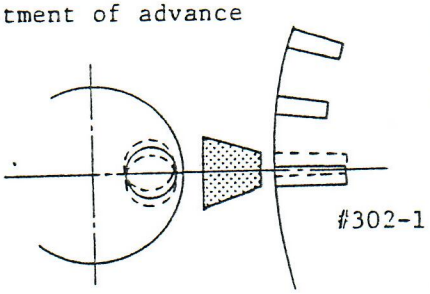

Sprocket stopper

9. Clearance of sprocket lever

i) Under the state where the take-up lever is wound up and the shutter charged, see if each of #110-1, #111, #122, #117 and #192-1 is in the position as specified below:

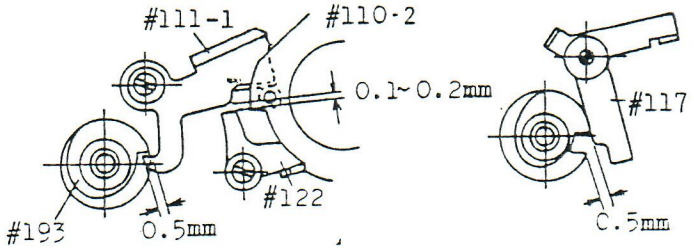

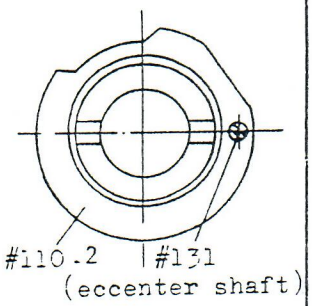

If not, use eccenter shaft #131 for adjustment.

ii) Under the state of winding-up, #111-1 to settle fully into #193.

Clearance between #193 and #111-1 within 0.1mm.

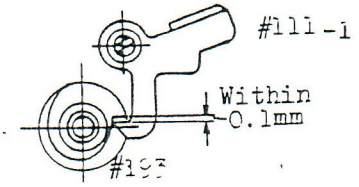

iii) Thrusting slackness of sprocket stopper cam

The thrusting slackness is to be adjusted within 0.2mm, after screwing of #192-1 and #193 into #190-2. Thereafter, make adjustment of relative positions of the parts denoted above i) and ii).

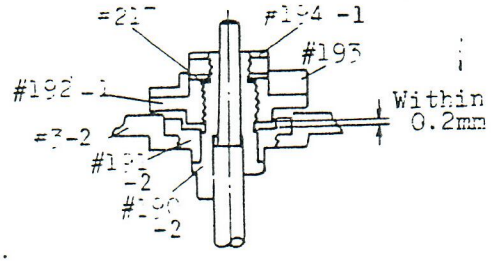

8. 指標ズレ

＃303－1指標線太さ以内に＃302－1目盛を合わせること

＃302－1貼付は＃303－1指標板に合わせて貼付けること。

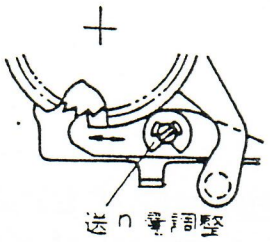

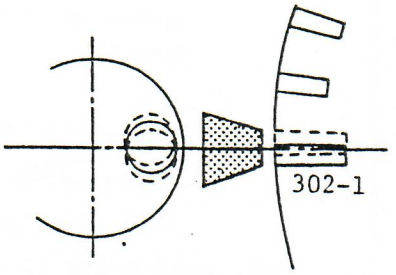

スプロケット制限

9. スプロケットレバー間隔調整

1) 巻上げレバーシャッターチャージ状態（レバー跳上り）

＃131の偏心ピンにて調整すること。

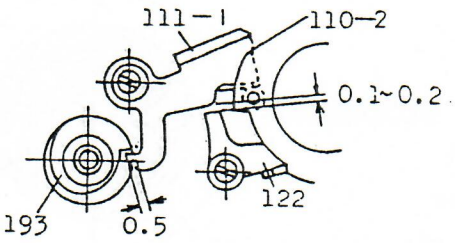

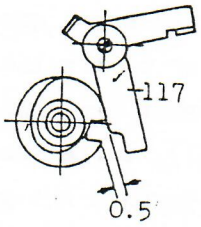

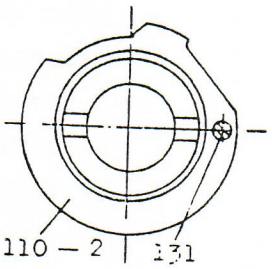

ii) 巻上状態にて＃111－1は＃193に確実に落ち込むこと。＃193と＃111－1とのすき間0.1以内

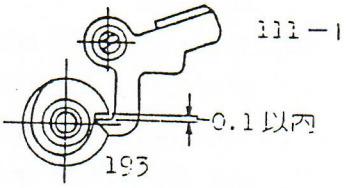

iii) スプロ制限カムスラストカタ

＃192－1，＃193は＃190－2にネジ込み後、スラストカタ0.2以内に調整して上記の各部品間の相互関係を調整すること。

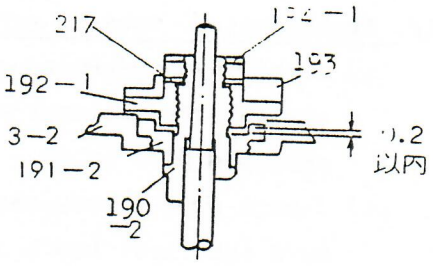

Spool

10. Adjustment of friction

i) On the way of winding up the take-up lever, friction of the spool is to be 180--230g on the outer circumference of the spool.

ii) Under the state of wind-up lever stored, the friction is to be 80 -- 230g, and its uniformity within 50g throughout.
For adjustment, increase or decrease the diameter of #142.

11. Assembling of spool spring

i) Insert #147, #154 and #141-1 into the spool subassembly. Bring the screw hole in #147 for screw #150 in coincidence with the tool hole in #149 -1 and #140.
Insert from the spool groove a screw driver or the like into the another tool hole in #149 (#147). Bring the end of spring #154 into the groove of #147, and set #141-1 into the spool, with the groove fitted to the projection of the inside of #140.

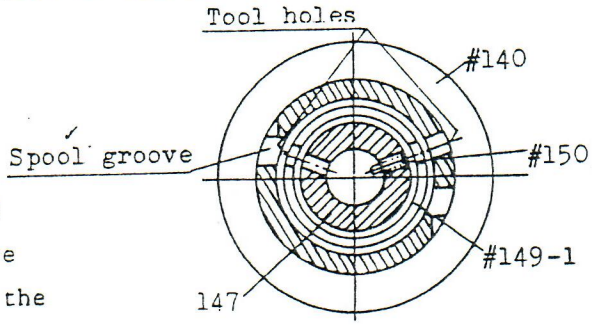

ii) Insert #155-1 subassembly from below, and put the end of spring #154 into the groove of #109. Insert a screw driver into the tool hole for #150, rotating the driver about 1.5 rotation to set #150 into the set groove of #155-1.

Take-up gear

12. Engagement of take-up gear

i) Bring the engagement mark on #172-1 opposite to the mark on #176, and assemble #174 to #5.

ii) Insert #156-2 subassembly to #5, and have the first tooth of #156 engaged with the tooth of #175 at the position of locating pin #177 on #175.

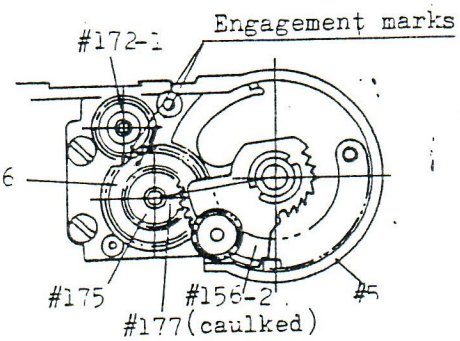

iii) Fix #174 as close as possible to the spool side in such a position that each gear rotates smoothly.

スプール

10. スプールフリクション

i) 巻上レバー巻上途中でスプール外径にて180～230gのこと。

ii) 巻上レバー格納状態にてフリクション80～230g，ムラ50g以内のこと。

＃142の径を大きく又は小さくして調整する。

11. スプールバネ巻込み

i) ＃147，＃154，＃141－1をスプール組品に入れ、＃147の＃150用ネジ孔と＃149－1＃140の＃150用工具孔の位置を合わせる。スプール溝から＃147工具孔に工具ピンを差込む。＃154を＃147溝に入れ＃141－1をスプールに嵌める（溝を突起に合わせて）

ii) ＃155－1組品を下から差込み＃154バネ一端を＃109溝に嵌め込む。
工具ドライバーを約1.5回転させて＃150を＃155－1セット溝にセットする。

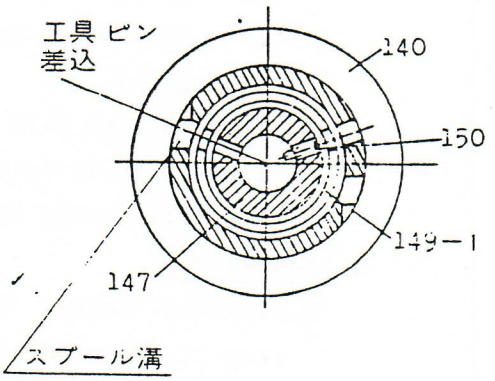

巻上ギア

12. 巻上ギアかみ合わせ

i) ＃172－1と＝176かみ合わせマークを合わせ＝174を＃5に組付ける。

ii) ＝155－2バネを＃5に巻込み、一枚目の歯と＃175のカシメピン＝177とが合うようにかみ合わせる。

iii) ＝174はなるべくスプール側に寄せ、各ギアが円滑に回転する位置で固定する。

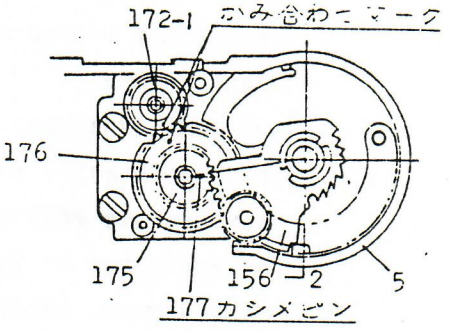

13. Engagement of planet gear

i) Insert #163 subassembly into #156-2 subassembly. Have the planet and sun gears engaged each other, so that the engagement marks on #174 and #163 are in line with the hole center of #157 on #158.

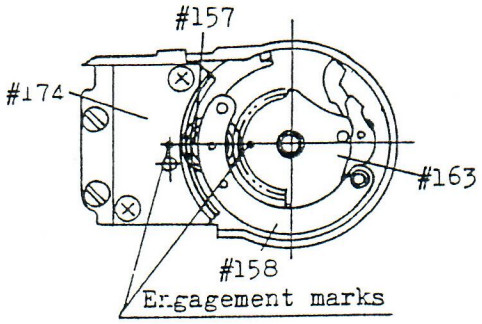

ii) Spool drive lever #167
Thrusting slackness is to be within 0.2mm, and swing play within 0.3mm. Drive change-over lever #170 and #167 should follow positively.

iii) Reverse claw #112
Swing play is to be within 0.5mm. Drive change-over lever #170, and #112 should follow positively.

14. Sprocket

i) Pushing lightly the sprocket with the finger, see if, when the take-up lever has been wound, two of the teeth can be parallel to the rail surface, and within a permissible range of 1/2 of the tooth thickness.

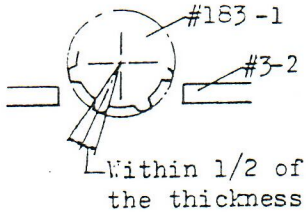

ii) The ends of the teeth should protrude from the inside surface of the rail.

Shutter

15. Shutter curtain actuators

i) Relative positions of actuators #458 (for first curtain), #459 (for second curtain), S-spring #457 and S-shaft hole are to be as specified in the right-hand figure.

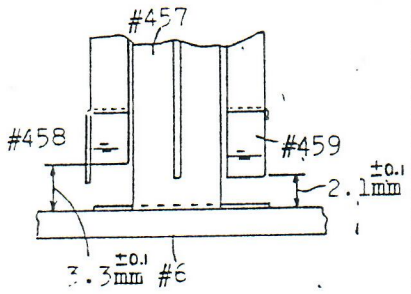

ii) Clearance between actuators #458 with #459, and synch contact pin #423 is to be as specified in the right-hand figure. (State of the shutter charge)

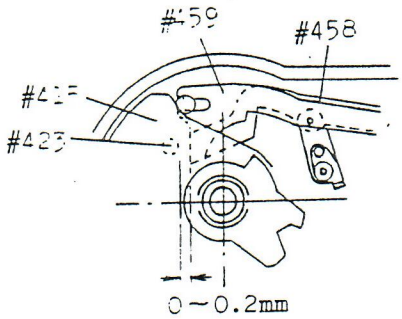

13. 遊星ギヤかみ合わせ

i) ＃156－2組品に＃163組品を差し込み
＃174及び＃163のかみ合せマークと＃158
＃158の＃157軸孔中心が一直線になる
ように、各ギヤーをかみ合わせる

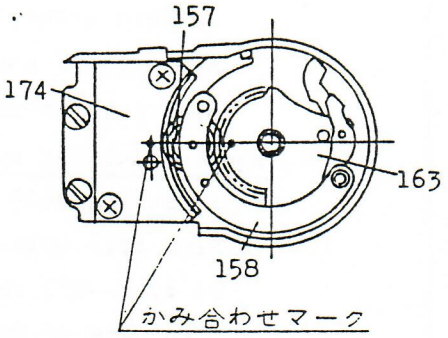

ii)・＃167スプールまわしレバー
スラストガタ0.2以内、あおりガタ0.3以内
＃170を倒して確実に追従のこと
・＃112逆転止めつめ
あおりガタ0.5以内、切替レバー＃170を倒
して確実に＃112が追従のこと

14. スプロケット

i) スプロケットを指で軽く押えながら巻上
レバーをチャージして、二つの歯がレール
面に対し平行が基準。基準に対し倒れ左右
1/2歯以内

ii) 歯先端が内レール面より下にしていること。

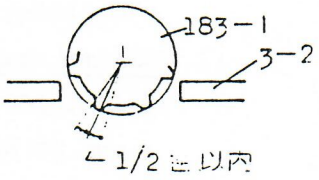

シャッター

15. 作用杆

i) 作用杆＝458（先）＝459（後）と
Sバネ＃457、S軸孔との関係は右図
による。

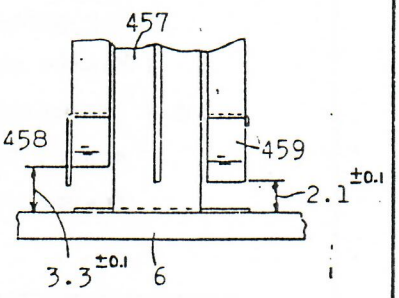

ii) 作用杆＃458，＃459とシャッター
導通ピン＃423とのガタは右図による。（シャッターセット状態）

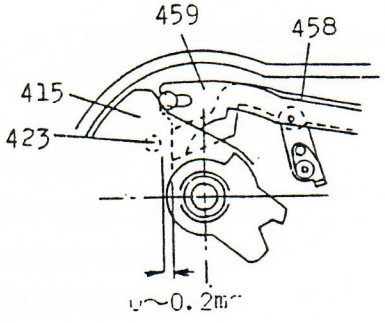

iii) No rubbing between the first and second curtain actuators is permissible. Strength of the spring is to be as specified in righthand figure.

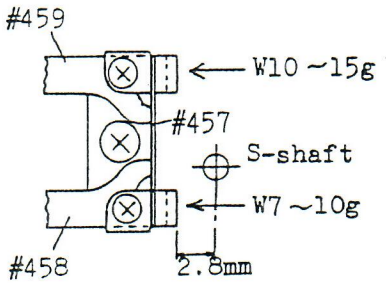

16. Speed adjusting cam

i) Attaching #409

Push #412 into #402. After fastening #410-1 lightly and releasing it by 1--1/2 rotation, attach #409. At this time, adjust the tightness of #410-1 so that the take-up lever operates smoothly.

ii) B-adjustment

With the shutter dial set to B, when the take-up lever is released and the second curtain starts running, the first curtain should not come in sight in the picture angle. For the position where #409 is to be attached under the state of the shutter being changed, refer to the righthand figure. No twist of #402 is permissible.

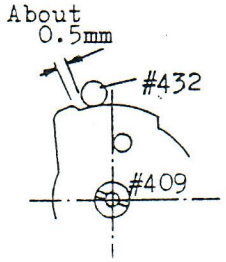

17. Running speed of shutter curtains

i) At 1/500 sec. both first and second curtains should run at almost the same speed within an allowance of 10.5--11.5ms.

ii) Running speed of curtains is adjusted by rotating #463. Clockwise rotation increase the speed.

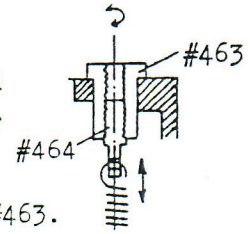

18. Adjustment of shutter speeds 1/500--1/30

i) For parallel adjustment of all the speeds

Rotate eccenter pin #428-1.

ii) For balancing at the start, midway and the end of the speeds, adjust the strength of springs #453 and #454 by rotating #463, respectively.

Synch contacts

19. FP-synchronization

i) Time-lag at 1/500 sec. is to be 19--24ms.

Contact efficiency:

2.5ms, over 70%

Insulation resistance:

over 50MΩ (500V megger)

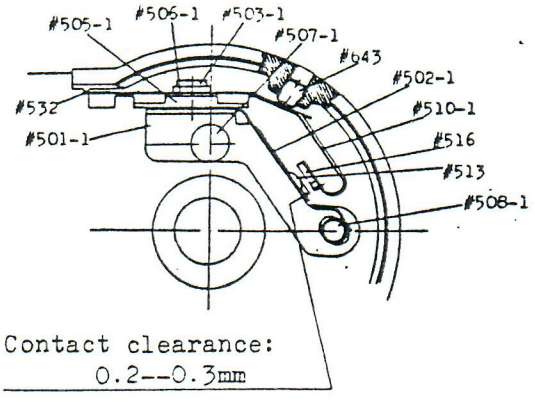

Contact clearance:
0.2--0.3mm

iii) 前後作用杆はガタのないこと

バネ力量は右図による。
(シャッターセット状態)

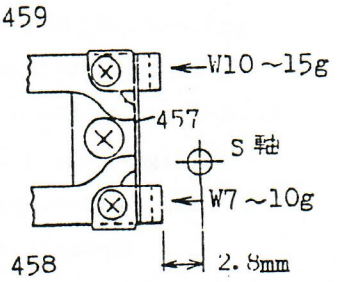

16. S調整カム

i) #409取付

#402に#412を押し込み#410－1を軽く締付けてから1～1/2回転ゆるめて、#409取付ける。この時巻上レバーはガタがなく円滑に作動するよう#410

ii) B調整

シャッターダイヤルをBにして巻上レバーをレリーズし後幕がスタートする時先幕は画角に出ないこと。

#409取付の目安は、シャッターチャージ状態にて右図参照。#402のねじれ注意のこと。

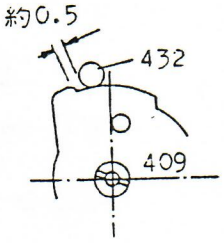

17. 幕速走行時間調整

i) 1/500秒にて先幕，後幕とも10.5～11.5 ms 調整

規格内にて先後幕ともほぼ同時間に調整のこと。

ii) 幕速調整は#463を回して行う。右へ回すと速くなる。

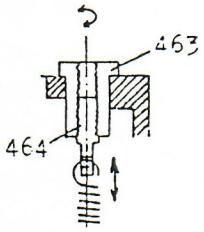

18. 1/500～1/30タイム調整

i) タイムの平行調整

#428－1偏心ピンを調整する

ii) 元，中末バランス

#463を回して、スプリング#453，#454の強弱を調整する

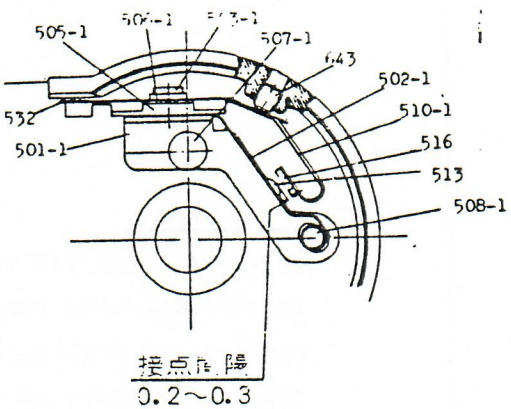

シンクロ接点

19. FPシンクロ調整

i) 1/500秒にてタイムラグ

19 ～ 24 ms

接点効率　2.5 ms 70%以上

絶縁抵抗　500 V メガ 50 MΩ以上

ii) For adjustment of contact efficiency and time lag, rotate the screw #643 on bottom plate #6-1.

20. X-synchronization

i) Time-lag at 1/60 sec. is to be 0.3--0.8ms.

Contact efficiency:

1ms, over 55%

Insulation resistance:

The same as for FP-synch.

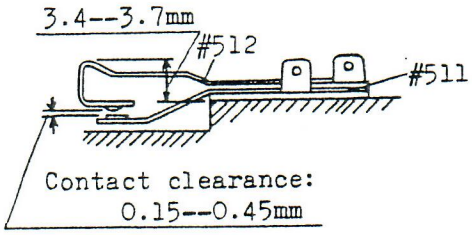

ii) For adjustment, bend #510 only; never apply oil or the like.

21. Wiring for synch circuit

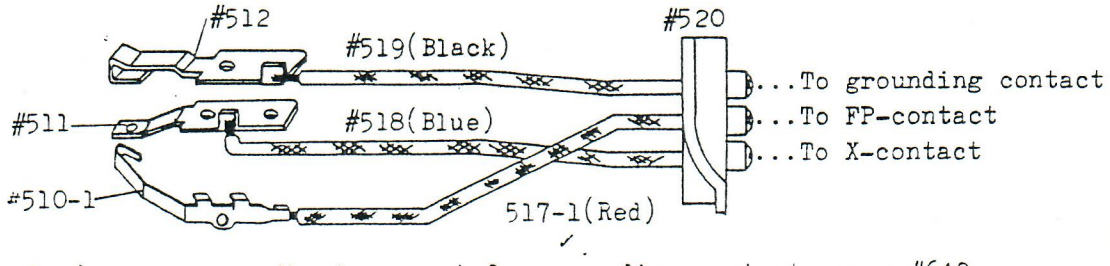

Do not use any adhering agent for grounding contact screw #640.

22. Charge lever

i) Assembling

Wind up #207-2 by 1 rotation, and set in place.

ii) Position of charge lever #204-1

Under the state of the shutter released, there should be a clearance between the ceiling of #4 and #204-1.

Under the state of the shutter charged, there should be a clearance of 0--0.5mm between the floor of #4 and #204-1.

iii) For adjustment, pushing the lever #204-1 up to obtained no clearance, rotate #218 through the tool hole provided on #39.

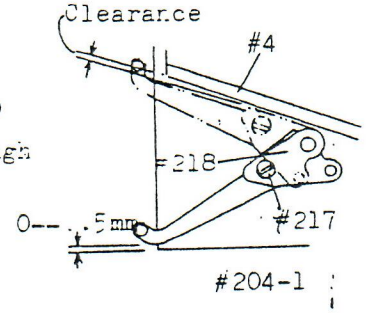

23. Synch socket

If water finds its way into the interior of the synch socket owing to careless use, reassembly is to be made after disassembling, washing and drying, because otherwise poor insulation, corrosion, etc. will result in the contacts.

ii) 調　整

#6－1の#643を回転させて、接点効率，タイムラグを調整する

20. X シンクロ調整

i) 1／60秒にてタイムラグ

0.3 ～0.8ms

接点効率　1ms　55%以上

絶縁抵抗　FPに同じ

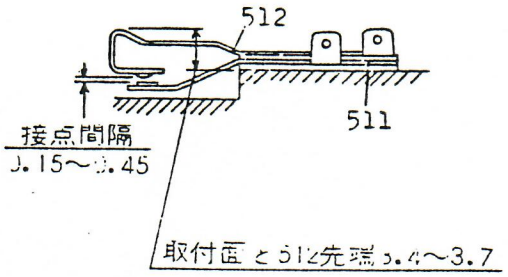

ii) 調　整

#511曲げて調整、油等は用いぬこと

21. シンクロ回路配線

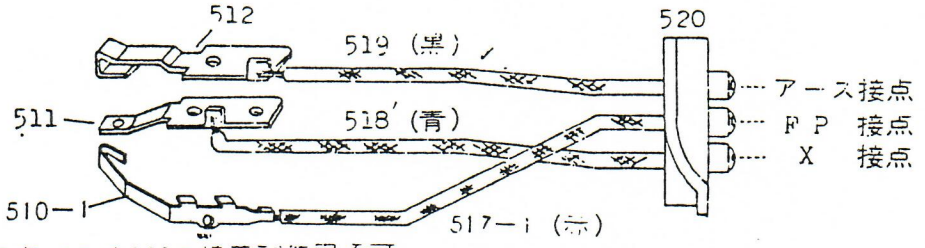

アース接点ビス#640は接着剤使用不可

22. チャージレバー

i) チャージレバーはね巻こみ

#207－2を1回転巻込みセットする。

ii) チャージレバー位置

(イ)　レリーズ状態で#4の天辺と#204－1が余裕のあること。

(ロ)　シャッターチャージ状態にて#4の底面と　　が
#204－1との余裕0～0.5にあること。

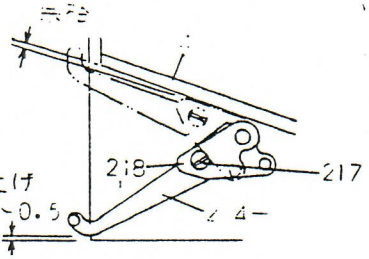

iii) 調整

ii) の（ロ）の位置は#204－1を上方に押し上げガタのない状態にして#3，#4の工具穴より#218を回転して調整する。

23. シンクロソケット

使用上の不注意によりシンクロソケット内部に　が入った場合　点内部で絶縁不良，腐蝕などが起るので、分解して洗じょう乾燥後、組立てる。

PARTS LIST

部　品　表

1. MARKS IN THE PARTS LIST 記号説明

(1) Standard mechanical elements 標準機械要素

Mark 記号	Shape 形状	Name 名称	Mark 記号	Shape 形状	Name 名称
JCIS ⊕ PM		JCIS Pan Head Machine Screw JCIS十字穴付きなべ小ねじ	HS		Hexagon Socket Head Set Screw 六角穴付き止めねじ
JCIS ⊕ CM		JCIS Countersunk Head Machine Screw JCIS十字穴付きさら小ねじ	HSB	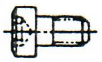	Hexagon Socket Head Bolt 六角穴付きボルト
JCIS ⊕ OCM		JCIS Oval Countersunk Head Machine Screw JCIS十字穴付き丸さら小ねじ	(45°)P		Oval Countersunk Head Special Machine Screw すりわり付き特殊丸さら小ねじ
⊕ PM	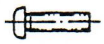	Pan Head Machine Screw 十字穴付きなべ小ねじ	(45°)Q		Countersunk Head Special Machine Screw すりわり付き特殊さら小ねじ
⊕ CM		Countersunk Head Machine Screw 十字穴付きさら小ねじ	⊕ PTB	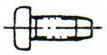	Pan Head Tapping Screw Type B 十字穴付きなべタッピンねじB
⊕ OCM		Oval Countersunk Head Machine Screw 十字穴付き丸さら小ねじ	⊕ CTB	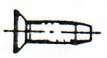	Countersunk Head Tapping Screw Type B 十字穴付きさらタッピンねじB
⊕ RM		Round Head Machine Screw 十字穴付き丸小ねじ	⊕OCTB	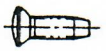	Oval Countersunk Head Tapping Screw Type B 十字穴付き丸さらタッピンねじB
⊕ TM		Truss Head Machine Screw 十字穴付きトラス小ねじ	⊕ PT	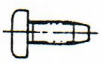	Pan Head Tapping Screw 十字穴付きなべタッピンねじ
SR	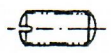	Set Screw Round Point すりわり付き止めねじ丸さき	⊕ CT		Countersunk Head Tapping Screw 十字穴付きさらタッピンねじ
SC	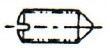	Set Screw Cone Point すりわり付き止めねじとがりさき	⊕ OCT		Oval Countersunk Head Tapping Screw 十字穴付き丸さらタッピンねじ
SH		Set Screw Half Point すりわり付き止めねじくぼみさき	N		Hexagon Nut 六角ナット
TP		Taper Pin テーパピン	SPP		Spring Pin スプリングピン
STP		Straight Pin 平行ピン	E		E-ring E型止め輪

Expression 表 示 法

☆ Standard screw 標準ねじ

Mark, Diameter × Pitch × Length, Type or Mark, Diameter × Length, Type
記号 ねじの呼び径 ピッチ 長さ 種別 又は 記号 ねじの呼び径 長さ 種別

Ex. ⊕ RM 3×0.5×4 JCIS ⊕ PM 2×2.5 Type (3)

☆ Pin ピ ン

Mark, Diameter × Length
記号 呼び径 長さ

Ex. TP 2×12

☆ Nut ナ ッ ト

Diameter of internal thread, Mark-Type
ねじの呼び径 記号 種別

Ex. 8N-Type (3)

☆ E-ring E型止め輪

Mark-Diameter
記号 呼び径

Ex. E-8

(2) The term of sale column 販売区分欄

Mark 記号	Explanation 説 明	
○	Can be supplied individually	単独部品として販売するもの
△	Not supplied individually but only as subassembly	部組品でなければ販売しないもの
○△	Supplied either as part or subassembly	単独部品でも部組品でも販売するもの
×	Not considered as repair part	修理部品とは考えないもの
※	Should be sent to the factory if the repair is needed	単体では交換できないので、組む場合に工場での加工が必要なもの
⊠	Delivered as a product from the sales department (i.e., not supplied as repair part)	商品として販売店で販売しているもの（修理部品扱いはしない）

(3) The remarks column 備 考 欄

32FB1≒664	Part number used in common	共通部品番号
(Blue×125mn)	Lead wire (color×length)	コードの色と長さ
53F2013 (FM-780028)	Technical information ref. number number in parenthesis; English edition)	製品技術資料番号, 内は英文 No.
(2.1×3.8×0.007)	Washer (internal diameter ×external diameter×thickness)	ワッシャーの（内径×外径×厚さ）
(Black)	Black-finished parts	黒部品
(d=0.2)	Diameter of wire.	線径=0.2
(t=1)	Thickness	厚さ=1
Rev.	Revision	訂正
Add.	Addition	追加
Dis.	Discontinuation	廃止

1. 部品表 Parts List

9F3B-R.2028.C

部品番号 Part No.	名称 Name	1台個数 Pcs. per Unit	部組品No. Sub-assembly No.	参照図番 Reference Fig. No.	販売区分 Term of Sale	備考 Remarks
1 - 1	軍艦 Top cover	1	A5-1	4	△	- 1 x 2900/4000 51F1028
2 - 1	外箱 Outer housing	1	B	20	△	
3 - 1	本体 Main body	1	F-2		×	53F1021 (N-780059) Dis.
3 - 2	本体 Main body	1	F-3	10	×	53F1021 (N-780059) Dis.
4	中箱 Inner housing	1	F-2 E26	17	△	
5	軸受台 Take-up shaft base	1	E3	10	△	
6 - 1	底板 Bottom plate	1	C-1	14,16	△	52F1011 -7 x 3001/5000
7	ファインダー支持枠 Finder housing	1	A1-1	6	△	
8	前遮光板 Finder front frame	1	A	3	○△	
9	フレーム Finder picture angle frame mask	1	A2	6	△	
11	プリズム押え Prism retainer	1	A1-1	6	△	
12-1	接眼座金 Eyepiece lens washer	1	A	3	○△	-1 x 2900/4000
13	後遮光板 Finder rear frame	1	A1-1	6	△	
21	内側バヨネット Bayonet mount ring	1		8	○	

部品番号 Part No.	名称 Name	1台個数 Pcs. per Unit	部組品No. Sub-assembly No.	参照図番 Reference Fig. No.	販売区分 Term of Sale	備考 Remarks
22	シュー座 Shoe	1		3	○	
23-1	こま数計窓 Frame-counter window	1	A5-1	3	○△	53F1005 (N-780013)
24	こま数計窓ガラス Window glass	1	A5-1	3	○△	
25	こま数計窓座金 Window washer	1	A5		○△	53F1005 (N-780013) Dis.
26	てこ Inner housing raiser	2	B	20	○△	9F2B#845
27	てこ支え板 Raiser support	4	B	20	○△	9F2B#846
28	つり皮ピン Neck strap pin	4	B	20	○△	9F3B#848
29	てこ座金 Washer	8	B	20	○△	9F2B#848
30	シンクロ接点蓋 Synch terminal cover	1	B	20	○△	
31	圧板 Pressure plate	1	E17	19	△	-1
32	圧板ばね Pressure plate spring	1	E17	19	△	
33	蝶番軸受 Hinge bearing	2		19	○	
34	蝶番軸 Hinge shaft	1		19	○	
35-1	圧板かしめ鋲 Pressure plate rivet	2	E17	19	△	52F1028 -8

部品番号 Part No.	名称 Name	1台個数 Pcs. per Unit	部組品No. Sub-assembly No.	参照図番 Reference Fig. No.	販売区分 Term of Sale	備考 Remarks
36	圧板ばね座金 Washer	1	E17	19	△	9F2B#852
37	防じん蓋 Dust-tight pad	1		16	○	
38	外箱マウント Outer housing lens mount	1	B	20	○△	
39	画角補助板 Aperture aux. plate	1	E-2 E26	17	○△	
40	チャージレバー受 Charge lever stopper	1	E-2 E26	17	○△	
41	位置決めピン Dowel pin	6	F-2 F-3 E26	2,8	○△	
42	巻戻し軸 Oリング押え Rewind shaft O-ring retainer	1	A5-1	3	○△	
43	圧板押えばね Pressure plate retaining spring	1	E10	19	△	
44	圧板押え Pressure plate retainer	1	E10	19	△	
45	ネームプレート Name plate	1	B	20	○△	
46	つり皮 Neck strap	1		20	○	
46A	さる環 Binding rings	1			○	
46B	美錠 Buckle	1			○	
46C	つづみ釦 Link	2			○	

部品番号 Part No.	名称 Name	1台個数 Pcs. per Unit	部組品No. Sub-assembly No.	参照図番 Reference Fig. No.	販売区分 Term of Sale	備考 Remarks
46D	ベルト Belt	1			×	
46E	丸環 Ring	2			○	
47	前左レザー Front leatherette,left	1	B	20	○△	
48	前右レザー Front leatherette,right	1	B	20	○△	
49	裏側レザー Rear leatherette	1	B	20	○△	
51	取扱い注意板 Caution plate	1			○	9F2B#858
52	パトローネ板ばね Film cassete spring	1	B2	20	○△	
53	フレーム座金 Washer	2	A1-1	6	○△	
54-1	遮光テレンプ Light-tight strip	1	F-2 F-3	13	○△	-3 x 3000/4000
55	遮光モルトプレン Light-tight sponge	1	A5-1	2	○△	
56	先幕制限板 First curtain stopper	1	F-2 E26	17	○△	
57	パトローネ制限 Film-cassette stopper	1	F-2 F-3	19	○△	
58	フレーム板遮光 Picture frame light-baffle	1	A2	6	△	
59-1	三脚取付ねじ Tripod socket	1	B	20	△	-7 x 1001/5000

部品番号 Part No.	名称 Name	1台個数 Pcs. per Unit	部組品No. Sub-assembly No.	参照図番 Reference Fig. No.	販売区分 Term of Sale	備考 Remarks
61	ノックピン Straight pin	1	B	20	△	
62	フレーム遮光 Light-tight sponge	2	A	3	○△	
63	こま数計遮光 Frame-counter light-tight	1	D-1	7	○△	
64	漏光防止板 Synchro plate	1				-10 Dis.
65	シャッター遮光テレンプ Shutter light-tight strip	1	F-2 F-3	13	○△	-2 x 601/4000 51F1011
66	底板コマ Bottom cover	1			○	51F1005, -7 Dis.
67A	バック調整用座金 Back adjusting washer (t=0.03)	4		8	○△	-2 x 3001/4000
67B	バック調整用座金 Back adjusting washer (t=0.05)	4		8	○△	-2 x 3001/4000
101	巻上げレバー Take-up lever	1	E16-2		△	53F1020 (N-780058) Dis.
101-1	巻上げレバー Take-up lever	1	E16-3	5	△	53F1020 (N-780058)
102	巻上げレバー指当て Take-up lever knob	1	E16-2		○△	53F1020 (N-780058) Dis.
103-2	巻上げA軸 Take-up shaft A	1	E16-2		△	52F1008 53F1020 (N-780058) Dis.
103-3	巻上げA軸 Take-up shaft A	1	E16-3	5	△	53F1020 (N-780058)
104	巻上げかしめピン Take-up lever rivet	2	E16-2		△	53F1020 (N-780058) Dis.
67C	バック調整用座金 (t=0.07) Back adjusting washer	4		8	○△	-2 x 3001/4000

部品表 Parts List

部品番号 Part No.	名称 Name	1台個数 Pcs. per Unit	部組品No. Sub-assembly No.	参照図番 Reference Fig. No.	販売区分 Term of Sale	備考 Remarks
105	巻上げレバー座金 Washer	1		5	○	
106	AR 切換えカム AR change-over cam	1		4	○	9F2B#821
107	AR カムボール AR cam ball 1/8"	2		4,5	○	
108	シャッターダイアル受け Shutter speed dial bearing	1		4	○	
109	カム軸受 Cam bearing	1	F-2 F-3	8	○△	
110-2	巻上げ制限ラチエット Take-up stopper ratchet	1	E9-2	8	△	-7 x 1001/5000 52F1008
111-1	巻上げ制限レバー Take-up stopper lever	1	E7	8	△	
112	逆転止め爪 Reverse claw	1	E15-1	11	△	
113	逆転止め爪ピン Reverse claw pin	1	E15-1	11	△	
114	逆転止めばね Reverse claw spring	1	E15-1	11	○△	
115C	逆転止め座金 Reverse claw washer	2	D,F-2		○△	-7 x 1001/5000 53F1021 (N-780059) Dis.
116	ばね掛け軸 Spring holder	1	F-2 F-3	8	○△	
117	スプロケット制限レバー Sprocket stopper lever	1	F-2 F-3	8	○△	
118	スプロケット制限レバー軸 Stopper lever axle	2	F-2 F-3	8	○△	

部品番号 Part No.	名称 Name	1台個数 Pcs. per Unit	部組品No. Sub-assembly No.	参照図番 Reference Fig. No.	販売区分 Term of Sale	備考 Remarks
119	AR レバーピン AR lever pin	1	D-1	7	△	
120	巻上げ制限レバー軸 Take-up stopper lever axle	2	E7, E8	8	△	
121	制限レバーばね Stopper lever spring	1	F-2 F-3	8	○△	
122	解除レバー Release lever	1	E8	8	△	
123	スプロケット制限レバーばね Sprocket stopper lever spring (d=0.18)	1	F-2 F-3	8	○△	
124	シャッターダイアル制限ピン Shutter dial stopper pin	1	E16-2		△	53F1020 (N-780058) Dis.
131	巻上げ制限ラチエットピン Take-up stopper ratchet pin	1	E9-2	8	△	
132-1	AR レバー AR lever	1	D-1	7	○△	52F1010 -7
134-1	AR レバー軸 AR lever shaft	1	D-1	7	△	-7 52F1010
135-1	AR レバーばね AR lever spring	1	D-1	7	○△	52F1010 -7
136	AR 中間レバー AR middle lever	1	D-1	7	△	
137-1	AR 中間レバーピン AR middle lever pin	1	D-1	7	△	-7 52F1010
138-1	AR 作動レバー軸 AR actuating lever axle	1	D		△	52F1003 -6 x 1/4000
138-2	AR 作動レバー軸 AR actuating lever axle	1	D-1	7	△	53F1021 (N-780059)

部品番号 Part No.	名称 Name	1台個数 Pcs. per Unit	部組品No. Sub-assembly No.	参照図番 Reference Fig. No.	販売区分 Term of Sale	備考 Remarks
139-1	AR 作動レバー AR attaching lever	1	D.		△	52F1003 -6 x 1/4000
139-2	AR 作動レバー AR attaching lever	1	D-1	7	△	53F1021 (N-780059)
140-1	スプール Spool	1	E2	9	△	
141	スプーレ軸受 Spool upper bearing	1	F-2		○△	
141-1	スプール軸受 Spool upper bearing	1	F-3	9	○△	53F1006 (N-780015)
142	スプールばね Spool spring band	1	E2	9	○△	
143	スプール下側受け Spool lower bearing	1	E2	9	△	
144-1	スプールラチエット Spool ratchet	1	E2	9	○△	53F-1006 N-780015
145	かんむり座金 Washer	1	F-2 F-3	8	○△	-5 x 3501/4000 52F1007
146	フリクションばね受け Friction spring ring	2	E2	9	○△	
147	巻上げばね受け Take-up spring holder	1	F-2 F-3	9	○△	
148	汗えスプリング Spring	1	E2	9	○△	53F1006 (N-780015)
149-1	巻上げばねカバー Take-up spring sleeve	1	E2	9	○△	
150	巻上げばね受けねじ Take-up spring retaining screw	1	F-2 F-3	9	○△	

部品番号 Part No.	名称 Name	1台個数 Pcs. per Unit	部組品No. Sub-assembly No.	参照図番 Reference Fig. No.	販売区分 Term of Sale	備考 Remarks
153	フリクションばね Friction spring d=0.8	1	E2	9	○△	
154	巻上げばね Take-up spring d=1	1	F-2 F-3	9	○△	
155-1	巻上げB軸 Take-up shaft B	1	E6-2	9,12	△	-3 x 1001/4000
156-2	巻上げ歯車 Take-up gear	1	E6-2	12	△	-7 x 1001/5000 52F1008
157	遊星歯車 Planet gear	1	E6-2	12	△	
158	巻上げ連動レバー Take-up coupling lever	1	E6-2	12	△	9F2B#784
159	支え軸 Coupling lever pillar	2	E6-2	12	△	
160	巻上げ歯車軸受 Take-up gear bearing	1	E6-2	12	△	
161	巻上げ連動ピン Take-up coupling pin	1	E6-2	12	△	9F2B#785
162	摩擦止め座金 Spring washer	1	F-2 F-3	9	○△	9F2B#788
163	太陽歯車 Sun gear	1	E15-1	11	△	
164	太陽歯車軸 Sun gear shaft	1	E15-1	11	△	
165	まわしレバーストッパー Spool driver lever stopper	1	E15-1	11	△	
166-1	切換えレバー軸 Change-over lever shaft	1	E15-1	11	△	-7 x 1001/5000 52F1008

部品番号 Part No.	名称 Name	1台個数 Pcs. per Unit	部組品No. Sub-assembly No.	参照図番 Reference Fig. No.	販売区分 Term of Sale	備考 Remarks
167	スプールまわしレバー Spool driver	1	E15-1	11	△	9F2B#801
168	まわしレバーピン Spool driver pin	1	E15-1	11	△	9F2B#802
169	切換えレバー軸 Change-over lever shaft	1	E15-1	11	○△	9F2B#805
170	切換えレバー Change-over lever	1	E15-1	11	○△	-1 x 1/4000
171	切換えばね Change-over spring	1	E15-1	11	○△	
172-1	まわしレバー制限ピン Spool driver stopper pin	1	E3	10	△	51F1029 -3 x 1001/4000
173-1	巻上げ軸受 Take-up shaft bearing	1	E3	10	△	51F1029 -3 x 1001/4000
174	固定歯車 Fixed internal gear	1	E5	10	△	
175	中間歯車 A Idle gear A	1	E4	10	△	
176	中間歯車 B Idle gear B	1	E4	10	△	
177	位置決めピン Locating pin	1	E4	10	△	
178	中間歯車軸受 Idle gear bearing	1	E3	10	△	
179-1	スプロケット歯車 Sprocket gear	1	F-2		○△	53F1021 (N-780059) Dis.
179-2	スプロケット歯車 Sprocket gear	1	F-3	10	○△	53F1021 (N-780059)

部品番号 Part No.	名称 Name	1台個数 Pcs. per Unit	部組品No. Sub-assembly No.	参照図番 Reference Fig. No.	販売区分 Term of Sale	備考 Remarks
180-1	スプロケット歯車ばね Sprocket gear spring	1	F-2 F-3	10	○△	-3 51F1008
182	スプロケットクラッチ Sprocket clutch	1	F-2		○△	53F1021 (N-780059) Dis.
183	スプロケット Sprocket	1	F-2		○△	53F1021 (N-780059) Dis.
183-1	スプロケット Sprocket	1	F-3	13	○△	53F1021 (N-780059)
184	スプロケット受 Sprocket mount base	1	F-2		○△	53F1021 (N-780059) Dis.
184-1	スプロケット受 Sprocket mount base	1	F-3	13	○△	53F1021 (N-780059)
187-2	スプロケット軸 A Sprocket shaft A	1		13	○	53F1021 (N-780059)
188	スプロケット軸 B Sprocket shaft B	1	F-3	13	○	53F1021 (N-780059)
189	AR 切換え軸 AR change-over axle	1	E1		△	
190-1	制限調整軸 Stopper adjusting shaft	1	F-2		○△	-2 x 3001/4000 53F1021 (N-780059) Dis.
190-2	制限調整軸 Stopper adjusting shaft	1	F-3	8	○△	53F1021 (N-780059)
191	スプロケット軸受 Sprocket bearing	1	F-2	8	○△	53F1021 (N-780059)
191-1	スプロケット軸受 Sprocket bearing	1	F-3	8	○△	53F1021 (N-780059)
192-1	スプロケット制限カム Sprocket stopper cam	1	F-2 F-3	8	○△	-2 x 3001/4000.

部品番号 Part No.	名称 Name	1台個数 Pcs. per Unit	部組品No. Sub-assembly No.	参照図番 Reference Fig. No.	販売区分 Term of Sale	備考 Remarks
193	こま数計送りカム Frame-counter advance cam	1	F-2 F-3	8	○△	
194-1	制限調整ナット Stopper adjusting nut	1	F-2 F-3	8	○△	-2 x 3001/4000
195	スプロケットねじ Sprocket screw	1	F-2 F-3	13	○△	
196	巻戻し確認歯車 Rewind check gear	1	F-2		○△	53F1021 (N-780059) Dis.
197	スプリングピン Spring pin	1	E1		△	53F1021 (N-780059) Dis.
198	巻戻し確認歯車軸受 Rewind check gear bearing	1	F-2		○△	53F1021 (N-780059) Dis.
199	巻戻し確認指標 Rewind check index	1	F-2		○△	53F1021 (N-780059) Dis.
200	スプロケットリング Sprocket ring	1	F-2		○△	53F1021 (N-780059) Dis.
201-1	スプロケット歯車軸 Sprocket gear shaft	1	E5	10	△	51F1008 -3
202-1	自在継手 Universal joint	1	E18-1	17	△	-7 x 1001/5000 52F1009
203-1	連結レバー Coupling lever	1	E18-1	12,17	△	-7 x 1001/5000 52F1009
204-1	チャージレバー Charge lever	1	E18-1	17	△	-7 x 1001/5000 52F1009
205-1	チャージレバー受け Charge lever holder	1	E18-1	17	△	-7 x 1001/5000 52F1009
206-1	チャージレバーばね受 Charge lever spring holder	1	F-2		○△	-7 x 1001/5000 52F1009 -13 Dis.

部品番号 Part No.	名称 Name	1台個数 Pcs. per Unit	部組品No. Sub-assembly No.	参照図番 Reference Fig. No.	販売区分 Term of Sale	備考 Remarks
207-1	チャージレバーばね Charge lever spring d=0.55	1	F-2 E26	17	○△	9F2B#605 52F1009 -7 x 1001/5000
208	チャージレバー軸 Charge lever shaft	1	F-2 E26	17	○△	
209	チャージレバーピン Charge lever pin	1	E18-1	17	△	
210	切替レバー軸座金 Change-over lever shaft washer t=0.2	1	E15-1	11	○△	-7 x 1001/5000 52F1008
211	自在継手ピン Universal joint pin	2	E18-1	17	△	
212	ばね受け固定ねじ Spring holder screw	1	F-2			-13 Dis.
213	レリーズ安全レバー Release safety lever	1	E16-2 E16-3	5	○△	
214	レリーズ安全レバー軸 Release safety lever axle	1	E16-2 E16-3	5	○△	
215	鋼球 Click ball (Steel ball 1/16")	1	E16-2 E16-3	5	○△	
216	クリックばね Click spring d=0.2	1	E16-2 E16-3	5	○△	
217	回転止め座金 Washer	1	F-2 F-3	8	○△	-2 x 3001/4000
218	チャージレバー A Charge lever A	1	E18-1	17	△	-7 x 1001/5000 52F1009
219	チャージ偏心ピン Charge eccentric pin	1	E18-1	17	△	-7 x 1001/5000 52F1009
220	チャージワッシャー Charge washer	1	E18-1	17	△	-7 x 1001/5000, 52F1009

部品表 Parts List

部品番号 Part No.	名称 Name	1台個数 Pcs. per Unit	部組品No. Sub-assembly No.	参照図番 Reference Fig. No.	販売区分 Term of Sale	備考 Remarks
221	AR レバーピンワッシャー Washer	1	D-1	7	○△	53F1021 (N-780059)
301-1	こま数計地板 Frame counter base plate	1	D		△	53F1021 (N-780059) Dis.
301-2	こま数計地板 Frame counter base plate	1	D-1	7	△	53F1021 (N-780059)
302	こま数計目盛板 Frame-counter dial	1	D		○△	53F1021 (N-780059) Dis.
302-1	こま数計目盛板 Frame-counter dial	1	D-1	7	○△	53F1021 (N-780059)
303	こま数計指標板 Frame-counter index plate	1	D		○△	53F1021 (N-780059) Dis.
303-1	こま数計指標板 Frame-counter index plate	1	D-1	7	○△	53F1021 (N-780059)
304-1	ラチエット Ratchet	1	D		△	53F1021 (N-780059) Dis.
304-2	ラチエット Ratchet	1	D-1	7	△	53F1021 (N-780059)
305-1	ラチエット軸 Ratchet shaft	1	D		△	53F1021 (N-780059) Dis.
305-2	ラチエット軸 Ratchet shaft	1	D-1	7	△	53F1021 (N-780059)
307-1	ゼロ戻しばね Counter reverse spring	1	D		○△	53F1021 (N-780059) Dis.
307-2	ゼロ戻しばね Counter reverse spring	1	D-1	7	○△	53F1021 (N-780059)
308-1	回転制限ピン Rotation stopper pin	2	D		△	53F1021 (N-780059) Dis.

部品番号 Part No.	名称 Name	1台個数 Pcs. per Unit	部組品No. Sub-assembly No.	参照図番 Reference Fig. No.	販売区分 Term of Sale	備考 Remarks
308-2	回転制限ピン Rotation stopper pin	2	D-1	7	△	53F1021 (N-780059)
309	連動板ばね Coupling plate spring	1	D		○△	53F1021 (N-780059) Dis.
310	連動板 Coupling plate	1	D		△	53F1021 (N-780059) Dis.
311	連動板ローラー軸 Coupling plate roller axle	1	D		△	53F1021 (N-780059) Dis.
312	ローラー Roller	1	D		△	53F1021 (N-780059) Dis.
313	送り爪軸 Advance pawl shaft	1	D		△	53F1021 (N-780059) Dis.
314	送り爪 Advance pawl	1	D		△	53F1021 (N-780059) Dis.
315	送り爪ばね Advance pawl spring	1	D		○△	53F1021 (N-780059) Dis.
316	爪軸受 Pawl shaft bearing	1	D		△	53F1021 (N-780059) Dis.
317	止め爪 Detent pawl	1	D		△	53F1021 (N-780059) Dis.
318-1	止め爪ばね Detent pawl spring	1	D		○△	53F1021 (N-780059) Dis.
319-1	止め爪軸 Detent pawl shaft	1	D		△	53F1021 (N-780059) Dis.
320	連動板軸 Coupling plate axle	2	D		△	53F1021 (N-780059) Dis.
320-1	連動板軸 Coupling axle	2	D-1	7	△	53F1021 (N-780059)

部品番号 Part No.	名称 Name	1台個数 Pcs. per Unit	部組品No. Sub-assembly No.	参照図番 Reference Fig. No.	販売区分 Term of Sale	備考 Remarks
321	連動板軸座金 Coupling plate axle washer	1	D		○△	53F1021 (N-780059) Dis.
322	ゼロ戻しレバー軸 Counter reverse lever axle	1	D		△	53F1021 (N-780059) Dis.
323	連動板軸受座 B Coupling plate axle washer B	1	D		○△	53F1021 (N-780059) Dis.
324	ゼロ戻しレバー Counter reverse lever	1	D		△	53F1021 (N-780059) Dis.
325	ゼロ戻しレバーピン A Counter reverse lever pin A	1	D		△	53F1021 (N-780059) Dis.
326	ゼロ戻しレバーピン B Counter reverse lever pin B	1	D		△	53F1021 (N-780059) Dis.
327-1	ゼロ戻しレバーばね Counter reverse lever spring d=0.2	1	D		○△	53F1021 (N-780059) Dis.
328	ゼロ戻しレバー軸受 Counter reverse lever bearing	1	D		△	53F1021 (N-780059) Dis.
329	ゼロ戻し連動レバー Counter reverse coupling lever	1	D		△	53F1021 (N-780059) Dis.
329-1	ゼロ戻し連動レバー Counter reverse coupling lever	1	D-1	7	△	53F1021 (N-780059)
330-1	ゼロ戻し補助レバー Counter reverse aux. lever	1	D		△	53F1021 (N-780059) Dis.
331-1	ゼロ戻し連動レバー軸 Counter reverse lever axle	1			△	53F1021 (N-780059) Dis.
331-2	ゼロ戻し連動レバー軸 Counter reverse lever axle	1	D-1	7	△	53F1021 (N-780059)
332-2	ゼロ戻し連動レバー軸カラー Counter reverse lever collar	1			△	53F1021 (N-780059) Dis.

部品番号 Part No.	名称 Name	1台個数 Pcs. per Unit	部組品No. Sub-assembly No.	参照図番 Reference Fig. No.	販売区分 Term of Sale	備考 Remarks
332-3	ゼロ戻し連動レバー軸カラー Counter reverse lever collar	1	D-1	7	△	53F1021 (N-780059)
333-2	補助レバーばね Aux. lever spring	1			△	53F1021 (N-780059) Dis.
334	止め爪軸 Pawl axle	1			△	53F1021 (N-780059) Dis.
351-1	巻戻しノブ Rewind knob	1	A3-1	3	○△	
352	巻戻しクランク Rewind crank	1	A4	3	△	
353	クランク軸 Crank pin	1	A3-1	3	○△	
354	クランクつまみ軸 Crank knob shaft	1	A4	3	△	
355-1	クランクつまみ Crank knob	1	A4	3	△	
357	クランク板ばね Crank spring	1	A3-1	3	○△	
358	巻戻し軸座金 Rewind shaft washer	1	F-2		○△	51F1039 -5 x 2001/4000 Dis.
359-2	巻戻し軸 Rewind shaft	1	E13-1	3	△	53F1008 (N-780027)
360	クラッチ筒 Coupling clutch	1	E12		△	53F1008 (N-780027) Dis.
361-1	クラッチピン Clutch pin	1	E13-1	3	○△	53F1008 (N-780027)
362	アイドル軸座金 Idle gear shaft washer	1	F-1 E26	2	○△	
360-1	クラッチ筒 Coupling clutch	1	E12-1	2	△	53F1008 (N-780027)

部品番号 Part No.	名称 Name	1台個数 Pcs. per Unit	部組品No. Sub-assembly No.	参照図番 Reference Fig. No.	販売区分 Term of Sale	備考 Remarks
363	巻戻し歯車 Rewind gear	1	E12 E12-1	2	△	
364	巻戻し歯車軸 Rewind gear shaft	1	F-2		○△	53F1008 (N-780027) Dis.
364-1	巻戻し歯車軸 Rewind gear shaft	1	F-3	2	○△	53F1008 (N-780027)
365	巻戻し C歯車 Rewind C-gear	1	F-2 F-3	2	○△	
366-1	C歯車軸 C-gear axle	1	F-2 F-3	2	○△	-1 x 3001/4000
367	O- リング座金 O-ring washer	1	A5-1	2	○△	
371	巻戻し D歯車 Rewind D-gear	1	F-2 F-3	2	○△	
372	D歯車軸受 D-gear bearing	1	F-2 F-3	2	○△	
373	巻戻しフォーク Rewind fork	1	F-2 F-3	2	○△	
374	巻戻し調整ワッシャー Washer	1	F-3	2	○△	-8
375	圧縮ばね受 Spring retainer	1	D-1	7	△	53F1021 (N-780059)
376	歯車軸圧縮ばね Spring	1	D-1	7	○△	53F1021 (N-780059)
377	歯車軸 Gear shaft	1	D-1	7	○△	53F1021 (N-780059)
378	歯車軸支持板 Gear shaft retainer	1	D-1	7	△	53F1021 (N-780059)

部品番号 Part No.	名称 Name	1台個数 Pcs. per Unit	部組品No. Sub-assembly No.	参照図番 Reference Fig. No.	販売区分 Term of Sale	備考 Remarks
379	歯車軸支持板ボス Gear shaft retainer boss	1	D-1	7	△	53F1021 (N-780059)
380	歯車軸支持板軸 Retainer shaft	1	D-1		△	53F1021 (N-780059)
381	ゼネバ押付ばね Geneva hold spring	1	D-1	7	○△	53F1021 (N-780059)
382	遮光環 Light-tight washer	1	D-1	7	○△	53F1021 (N-780059)
383	歯車軸押え Gear shaft holder	1	F-3 D-1		○△	53F1021 (N-780059)
384	歯車軸引張りばね Spring	1		7	○	53F1021 (N-780059)
385	コマ数計遮光モルト Light-tight sponge	1	A		○△	53F1021 (N-780059)
401-3	シャッターダイアル Shutter speed dial	1	E14-2	4	△	
402	シャッターダイアル軸 Shutter speed dial shaft	1	E14-2	4,14	△	
405	押えナット Nut	1	E14-2	4	△	
406	クリックばね Click spring	1		4	○	
409	スピード調整カム Speed adjusting cam	1		14	○	
410-1	調整カムナット Adjusting cam nut	2		14	○	-2 x 3001/4000
411	緩み防止座金 Spring washer	1		14	○	

部品番号 Part No.	名称 Name	1台個数 Pcs. per Unit	部組品No. Sub-assembly No.	参照図番 Reference Fig. No.	販売区分 Term of Sale	備考 Remarks
412	シャッター軸座金 Shutter shaft washer	1		14	○	
414	シャッターカム軸受 Shutter speed cam bearing	1	C2	15	△	
415	シャッターカム Shutter speed cam	1	C2	15	△	
416	レリーズ爪 Shutter release pawl	1	C2	15	△	
417	フライホイール Fly wheel	1	C2	15	△	
418	フリクションばね Friction spring d=0.55	1	C2	15	△	9F2B#738
419	フライホイールばね Fly wheel spring d=0.26	1	C-1	14	○△	9F2B#741
420	フライホイール連動レバー Fly wheel coupling lever	1	C2	15	△	9F2B#731
421	連動レバー座金 Coupling lever washer	1	C2	15	△	9F2B#732
422	連動レバー軸 Coupling lever axle	1	C2	15	△	9F2B#733
423	シンクロ導通ピン Synch contact pin	1	C2	15	△	
424	フライホイール軸受 Fly wheel shaft bearing	2	C2	15	△	
425	フライホイールばね押け Fly wheel spring holder	1	C-1	14	△	
426	フライホイール軸 Fly wheel shaft	1	C-1	16	△	

部品番号 Part No.	名称 Name	1台個数 Pcs. per Unit	部組品No. Sub-assembly No.	参照図番 Reference Fig. No.	販売区分 Term of Sale	備考 Remarks
427	フライホイール押え金具 Fly wheel washer	1	C-1	14	○△	
428-1	作用杆調整レバー軸 Actuator adjusting lever axle	1	C-1	16	△	-3 x 1001/4000 51F1027
429	作用杆レバー Actuator lever	1	C-1	16	△	
430	速度調整レバー Shutter speed adjusting lever	1	C-1	16	△	
431-1	作用杆調整レバー Actuator adjusting lever	1	C-1	16	△	-3 x 1001/4000 51F1027
432	速度調整レバーピン Speed adjusting lever pin	1	C-1	16	△	
433	速度調整レバーピン金具 Lever pin mount	1	C-1	16	△	
434	作用杆調整レバーピン Actuator adjusting lever pin	1	C-1	16	△	9F2B#667
435	調整レバー軸 Adjusting lever axle	1	C-1	16	△	
436	調整レバーばね Adjusting lever spring	1	C-1	16	○△	
437	調整レバー金具 Adjusting lever washer	2	C-1	16	△	
438-1	作用杆レバー軸 Actuator lever axle	1	C-1	16	△	-3 x 1001/4000
439-1	作用杆調整金具 Actuator adjusting washer	1	C-1	16	△	-3 x 1001/4000 51F1027
440	緩衝ゴム Cushion rubber pad	1	F-2 E26	17	○△	

部品番号 Part No.	名称 Name	1台個数 Pcs. per Unit	部組品No. Sub-assembly No.	参照図番 Reference Fig. No.	販売区分 Term of Sale	備考 Remarks
441	先幕 First curtain	1	E21	18	△	
442	遮光板 Light baffle plate	1	E21	18	△	
443-1	先幕補助 First curtain holder	1	E21	18	△	
444	先幕爪 First curtain pawl	1	E21	18	△	
445	軸受 (A) Curtain bearing (A)	2	E21,E22	18	△	
446	軸受 (B) Curtain bearing (B)	2	E21,E22	18	△	
447	後幕 Second curtain	1	E22	18	△	
448	後幕爪 Second curtain pawl	1	E22	18	△	
449	後幕補助 Second curtain holder	1	E22	18	△	
450	幕軸 Shutter shaft	1	F-2 E26	17	○△	
451	遮光鋲 Light baffle rivet	2	E21	18	△	
452	シャッター幕かしめ鋲 Shutter curtain rivet	6	E21,E22	18	△	
453	先幕シャッターばね First curtain spring d=0.2	1	E23	17	△	
454	後幕シャッターばね Second curtain spring d=0.2	1	E24	17	△	

部品番号 Part No.	名称 Name	1台個数 Pcs. per Unit	部組品No. Sub-assembly No.	参照図番 Reference Fig. No.	販売区分 Term of Sale	備考 Remarks
455	シャッター軸ナット Shutter shaft nut	1	F-2 E26	17	○△	
457	駆動ばね Curtain hold spring	1	C-1	14	○△	
458	先幕作用杆 First curtain release lever	1	C-1	14	○△	
459	後幕作用杆 Second curtain release lever	1	C-1	14	○△	
460	ガイドピン Guide pin	1	C-1	16	△	
461	駆動ばねガイドピン Release spring guide pin	2	C-1	14	△	9F2B#654
462-1	X シンクロピン X-synch contact point	1	E21	18	△	
463	シャッターばね調整環 Shutter spring adjusting ring	2	F-2 E26	17	○△	
464	シャッターばね調整ねじ Shutter spring adjusting screw	2	F-2 E26	17	○△	
465-1	シャッターばね調整ガイド Shutter spring adjusting guide	1	F-2 E26	17	○△	-3 x 1001/4000
466	振動防止モルトプレン A Vibration-proof sponge A for #453 (black)	1	E23	17	○△	
467	振動防止モルトプレン B Vibration-proof sponge B for #454 (white)	1		17	○	-4 x 250/4000
501-1	FPシンクロ A接片 FP synch A-contact	1	C-1	16	△	9F2B#674 -7 x 3001/4000
502-1	FPシンクロ B接片 FP synch B-contact	1	C-1	16	△	9F2B#675 -7 x 3001/5000 52F1011

部品番号 Part No.	名称 Name	1台個数 Pcs. per Unit	部組品No. Sub-assembly No.	参照図番 Reference Fig. No.	販売区分 Term of Sale	備考 Remarks
503-1	接片止め鋲 Contact rivet	1	C-1	16	△	-7 x 3001/5000 52F1011
504	端子 Terminal tip	3	C-1 F-2 E26	16	○△	
505-1	絶縁A座 Insulating A-plate	1	C-1	16	△	9F2B#682 -7 x 3001/5000 52F1011
506-1	絶縁Aリング Insulating A-ring	1	C-1	16	△	9F2B#683 -7 x 3001/5000 52F1011
507-1	Aリング鋲 A-ring rivet	1	C-1	16	△	-7 x 3001/5000 52F1011
508-1	Bリング鋲 B-ring rivet	1	C-1	16	△	-7 x 3001/5000 52F1011
510-1	FP シンクロ接片 EP synch grounding contact	1	C-1	16	△	-7 x 3001/5000 52F1011
511	X シンクロ接片 X synch contact	1	E19	17	△	
512	X アース接片 X synch grounding contact	1	E20	17	△	
513	パラジューム接片 A Palladium contact point A	2	C-1,E20	16,17	△	
514	X シンクロ絶縁座 A X synch insulator A	1	F-2 E26	17	○△	
515	X シンクロ絶縁座 B X synch insulator B	1	F-2 E26	17	○△	
516	パラジューム接点 B Palladium contact point B	2	C-1,E19	16,17	△	
517-1	FP コード FP contact lead wire	1	C-1	16	○△	-7 x 3001/5000 52F1011

部品番号 Part No.	名称 Name	1台個数 Pcs. per Unit	部組品No. Sub-assembly No.	参照図番 Reference Fig. No.	販売区分 Term of Sale	備考 Remarks
518	X コード X contact lead wire	1	F-2 E26	16,17	○△	
519	アースコード Grounding wire	1	F-2 E26	16,17	○△	
520	FP・X絶縁座 FP·X insulating contact base	1	E25	16	○△	
521	絶縁座カバー Base plate cover	1	F-2 F-3	16	○△	
522	FP・Xナット FP·X nut	3	F-2 F-3	16	○△	
523	シンクロガイド環 Synch terminal mount	1	B	20	○△	
524	ナット Nut	3	B	20	○△	
525	シンクロ導通軸 Synch contact shaft	3	B2		△	
527	FP接片 FP contact	1	B2		△	
528	X 接片 X contact	1	B2		△	
529	アース接片 Grounding contact	1	B2		△	
531	シンクロ接片カバー Synch contact cover	1	B2	20	△	
532	FP 絶縁片 FP Insulation	1	C-1	16	△	-7 x 3001/5000 52F1011
601-1	Gl パッキン Gl packing ring	1	A	3	○△	52F1029 -9

部品表 Parts List

部品番号 Part No.	名称 Name	1台個数 Pcs. per Unit	部組品No. Sub-assembly No.	参照図番 Reference Fig. No.	販売区分 Term of Sale	備考 Remarks
602	G5 O- リング G5 O-ring	1	A	3	○△	
603	軍艦嵌合部 O- リング Top cover O-ring	1		2	○	
604	シンクロソケットO- リング Counter window O-ring, synch socket O-ring	2	A5-1 B	3,20	○△	
605	シンクロカバーO- リングA Synch cover O-ring	1	B	20	○△	
606	巻上げレバーO- リング Take-up lever O-ring	2		5	○	
608	巻戻し軸O- リング Rewind shaft O-ring	1	A5-1	3,2	○△	9F2B#556
609	シンクロカバーO- リング B Synch cover O-ring B	1	B	20	○△	
610	マウント部O- リング Lens mount O-ring	1	B	20	○△	
621	軍艦取付けボルト Top cover bolt	1		2	○	
622	小ねじ JCIS ⊕ PM 2x3 Type (1) Screw	2	F-2 F-3	16	○△	
624	小ねじ JCIS ⊕ CM 2x2.8 type (1) Screw	6	F-2 F-3 E26	8,17	○△	
625	小ねじ JCIS ⊕ PM 1.7x1.8 Type (1) Screw	4	A1-1	6	○△	
626	小ねじ ⊕ 1.7x0.5x4 Screw	3	A	3	○△	
627	小ねじ JCIS ⊕ PM 2x2 Type (1) Screw	2	C-1 F-3	14	○△	

部品番号 Part No.	名称 Name	1台個数 Pcs. per Unit	部組品No. Sub-assembly No.	参照図番 Reference Fig. No.	販売区分 Term of Sale	備考 Remarks
628	小ねじ JCIS ⊕ PM 2x4 Type (3) Screw	9	F-2 F-3 B-2 E26	2,10, 17,19, 20	○△	-6
629	小ねじ JCIS ⊕ CM 2x4 Type (1) Screw	3		3	○	
630	小ねじ ⊕ 2x3.6 Screw	7	F-2 F-3	8	○△	32FB#805
631	小ねじ JCIS ⊕ PM 2x6 Type (3) Screw	6	E16-2 E16-3 F-2 F-3	5,8	○△	
632	軸受台取付ねじ JCIS ⊕ PM 1.4x2 Type (3) Take-up shaft base screw	2	F-2 F-3	10	○△	
633	小ねじ JCIS ⊕ PM 1.4x2 Type (3) Screw	6	A3-1 C-1 D-1	3,7, 14	○△	
634	止めねじ ⊖ 2x5 Set screw - 2x5	2	F-2	17	○△	53F1007 (N-780014) Dis.
635	小ねじ JCIS ⊕ CM 2x2.2 Type (1) Screw	3	B	20	○△	
637	小ねじ JCIS ⊕ CM 1.4x2.8 Type (1) Screw	1	F-2 F-3	8	○△	
638	小ねじ JCIS ⊕ PM 2x2.5 Type (3) Screw	1	F-2 F-3	19	○△	-6
639	止めねじ Set screw ⊖ 1.7x3	3	E2		○△	53F1006 (N-780015) Dis.
640	小ねじ JCIS ⊕ PM 1.7x4 Type (1) Screw	3	C-1 E25	16	○△	
641	小ねじ JCIS ⊕ PM 2x4 Rype (1) Screw	1	F-2 F-3	2	○△	
642	小ねじ JCIS ⊕ PM 2x2.5 Type (1) Screw	4	F-2 E26	17,19	○△	

部品番号 Part No.	名称 Name	1台個数 Pcs. per Unit	部組品No. Sub-assembly No.	参照図番 Reference Fig. No.	販売区分 Term of Sale	備考 Remarks
643	小ねじ 1.7x2.5 Screw	1	C-1	16	○△	52F1011
645	E-13	6	D F-2 F-3 E26	7,8 12,17	○△	-1 52F1011
646	E-10	2	D-1 E15-1	7,11	○△	
647	E-20	1	F-2 F-3	2	○△	-1 x 3001/4000
G1	レンズ Lens	1	A	3	○△	
G2	レンズ Lens	1	A1-1	6	○△	
G3	レンズ Lens	1	A1-1	6	△	
G4	レンズ Lens	1	A1-1	6	△	
G5	レンズ Lens	1	A	3	○△	
G6	レンズ Lens	1	A1-1	6	△	
G7	レンズ Lens	1	A1-1	6	△	
G8	レンズ Lens	1	A1-1	6	△	

2. 部組品一覧表 Subassembly list

9F3B-R.2028.C

部組品番号 No. of Sub-assembly	名称 Name	1台個数 Pcs. per Unit	構成部品番号 No. of Constituent Parts	参照図番 Reference Fig. No.	備考 Remarks
A	軍艦部 Top cover unit	1	8,12-1,62x2,601x1, 602,626x3,385 G1, G5	3	
A1-1	ファインダー支持枠 Finder housing	1	7,11,13,53x2,625x4, A2, G2, G3, G4, G6, G7, G8	6	52F1029
A2	フレーム Picture angle frame mask	1	9, 58	6	
A3-1	巻戻しノブ Rewind knob	1	351-1, 353, 357, 633x2, A4	3	51F1039
A4	巻戻しクランク Rewind crank	1	352,354, 355-1	3	51F1039
A5-1	軍 艦 Top cover	1	1-1, 23-1, 24, 42, 55 367, 604, 608, A3-1, E13-1	3	53F1005 (N-780013)
B	外 箱 Outer housing unit	1	2-1,26x2,27x4,28x4, 29x8,30,38,45,47,48, 49,59-1,61,523,524x3, 604,605,609,610, 635x3, B2	20	
B2	シンクロ接点カバー Synch contact cover	1	52, 525x3, 527, 528, 529, 531, 628x2	20	
C-1	底板部 Bottom plate unit	1	6-1,419,425,426,427, 428-1,429,430,431-1, 432,433,434,435,436, 437,438-1,439-1,457, 458,459,460,461x2, 501-1,502-1,503-1,504, 505-1,506-1,508-1, 510-1,513,516,517-1, 532,627,633x2,640, 643, C2 507-1	14, 16	52F1011 (N-770040)
C2	フライホイール Fly wheel	1	414, 415, 416, 417, 418, 420, 421, 422, 423, 424x2	15	
D	こま数計部 Frame counter unit	1	63,115C,119,132-1, 134-1,135-1,136,137-1, 138-1,139-1,301-1,302, 303,304-1,309,310,311, 312,313,314,315,316, 317,318-1,319-1,305-1, 307-1,308-1,320x2,329, 330-1,331-1,332-1, 333-2,334,327-1,321, 322,323,324,325,326, 328,633x2,645x2,646		53F1021 (N-780059) Dis.

部組品一覧表 Subassembly list

部組品番号 No. of Sub-assembly	名称 Name	1台個数 Pcs. per Unit	構成部品番号 No. of Constituent Parts	参照図番 Reference Fig. No.	備考 Remarks
D-1	こま数計部 Frame counter unit	1	63,119,221,132-1, 134-1,135-1,136,137-1, 138-2,139-2,301-2, 302-1,303-1,304-2, 305-2,307-2,308-2, 320-1x2,329-1,331-2, 332-3,375,376,377,378, 379,380,381,382,385, 633x2,645x2,646	7	51F1031 53F1021 (N-780059) Add.
E1	スプロケット軸 Sprocket shaft	1	187-1, 189, 197	13	53F1021 (N-780059) Dis.
E2	スプール Spool	1	140-1,142,143,144-1, 146x2,148, 149-1, 153	9	53F1006 (N-780015)
E3	受台 Take-up shaft base	1	5, 172-1, 173-1, 178	10	51F1029
E4	中間歯車 Idle gear	1	175, 176, 177	10	
E5	固定歯車 Fixed internal gear	1	174, 201-1	10	
E6-2	巻上B軸 Take-up shaft B	1	155-1, 156-2, 157, 158, 159x2, 160, 161	12	51F1032 52F1008
E7	巻上げ制止レバー Take-up stopper lever	1	111-1, 120	8	
E8	解除レバー Release lever	1	120, 122	8	
E9-2	巻上げ制限ラチエット Take-up stopper ratchet	1	110-2, 131	8	52F1008
E10	圧板押え Pressure plate retainer	1	43, 44	19	
E12	巻戻し軸 Rewind gear	1	360, 363	2	53F1008 (N-780027) Dis.
E12-1	巻戻し軸 Rewind gear	1	360-1, 363	2	53F1008 (N-780027) Add.
E13-1	巻戻し軸 Rewind shaft	1	359-2, 361-1	3	53F1008 (N-780027)
E14-1	シャッターダイアル Shutter speed dial	1	401-3, 402, 405	4	53F1008 (N-780027)

部組品番号 No. of Sub-assembly	名称 Name	1台個数 Pcs. per Unit	構成部品番号 No. of Constituent Parts	参照図番 Reference Fig. No.	備考 Remarks
E15-1	太陽歯車 Sun gear shaft	1	112, 113,114,163,164, 165,166-1,167,168,169 170,171,210,646	11	52F1008
E16-1	巻上げレバー Take-up lever	1	101,102,103-2,104x2, 124,213,214,215,216, 631x2	5	53F1020 (N-7800518) Dis.
E16-2	巻上げレバー Take-up lever	1	101-1, 103-3, 213, 214, 215, 216, 631x2	5	53F1020 (N-7800518) Add.
E17	圧板 Pressure plate	1	31, 32, 35-1x2, 36x2	19	52F1009 (N-770038)
E18-1	連結チャージレバー Charge lever	1	202-1,203-1,204-1, 205-1,209, 211x2, 218, 219, 220	17	52F1009 (N-770038)
E19	X シンクロ接片 X synch contact	1	511, 516	17	
E20	X アース接片 X synch grounding contact	1	512, 513	17	
E21	先幕 First curtain	1	441, 442, 443, 444, 445, 446, 451x2, 452x3, 462-1	18	
E22	後幕 Second curtain	1	455, 446, 447, 448, 449, 452x3	18	
E23	先幕シャッターばね First curtain shutter spring	1	453, 466	17	
E24	後幕シャッターばね Second curtain shutter spring	1	455, 467	17	
E25	FP・X 絶縁板 FP·X insulating contact base	1	520, 640x2	16	
E26	中箱部 Inner housing	1	4,39,40,41x2,56,207-1, 208,362,440,450,455, 463x2,464x2,465-1, 504x2,514,515,518,519, 624x3,642,645,628, E18-1, E19, E20	17	53F1007 (N-780014)

部組品一覧表 Subassembly list

9F3B-R.2028.C

部組品番号 No. of Sub-assembly	名称 Name	1台個数 Pcs. per Unit	構成部品番号 No. of Constituent Parts	参照図番 Reference Fig. No.	備考 Remarks
F-2	本体、中箱 Main body, Inner housing	1	(Main body) 3-1,41x4,54-1,57,65, 109,115C,116,117,179-1 118x2,121,123,141,147, 150,154, 180-1,182, 183,184,185,190-1,191, 192-1,193,194-1,195, 196,198,199,200,217, 358,362,364,365,366-1, 371,372,373,624x3,647 628x6,632x2,637,638, 641,645,D, E1, E2, E3, E4, E5, E6-1, E7, E8, E9-2 (Inner housing) 4, 39,40,41x2,56, 206-1,207-1,208,212, 440,450,455,463x2, 464x2,465-1,504x2,514, 515,518,519,624x3,642, 645,628, E18-1, E19, E20 (The others) 145,162,521,522x3, 622x2,630x3,631x4, 645, C-1, E15-1, E21, E22, E23, E24, E25		53F1008 (N-780058) Dis.
F-3	本体、中箱 Main body, Inner housing	1	3-2,41x4,54-1,57,65, 109,116,117,118x2, 121,123,141-1,147,150, 154,179-2,180-1,183-1, 184-1,185,190-2,191-1, 192-1,193,194-1,195, 217,364-1,365,366-1, 371,372,373,374, 624x3,628x6,632x2,637, 638,641,645,647,D-1, E2, E3, E4, E5, E6-2, E7, E8, E9-2,188,383, 627,145,162,521,522x3, 622x2,630x3,631x3, C-1,E15-1,E21, E22, E23, E24, E25, E26	2, 8, 9, 10, 13, 17, 19	53F1008 (N-780058) Add.

Nikon

NIPPON KOGAKU K. K.

Tokyo, Japan